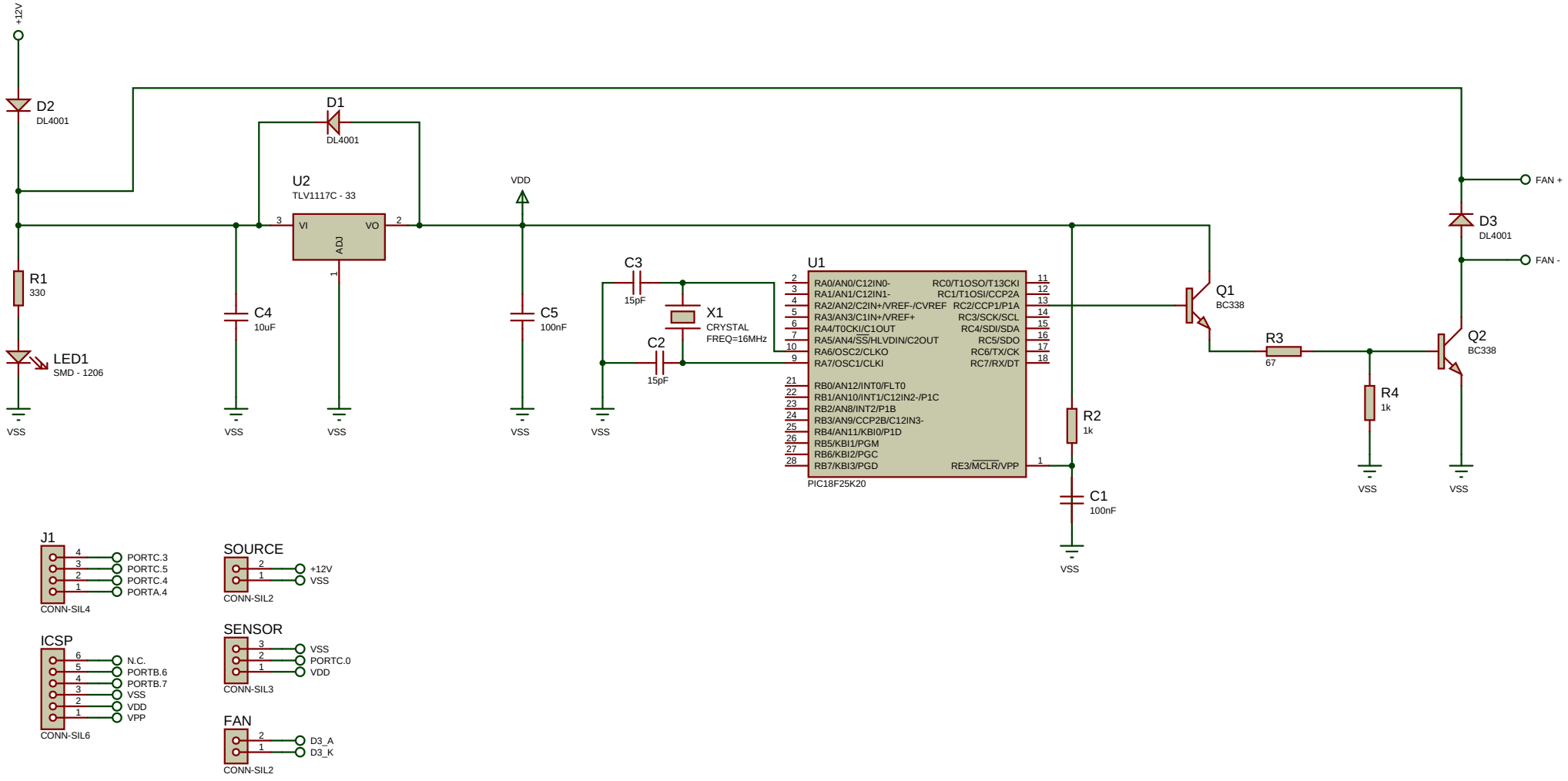

µmodding	Project - 00
	30/08/2010
	Hélio Pereira