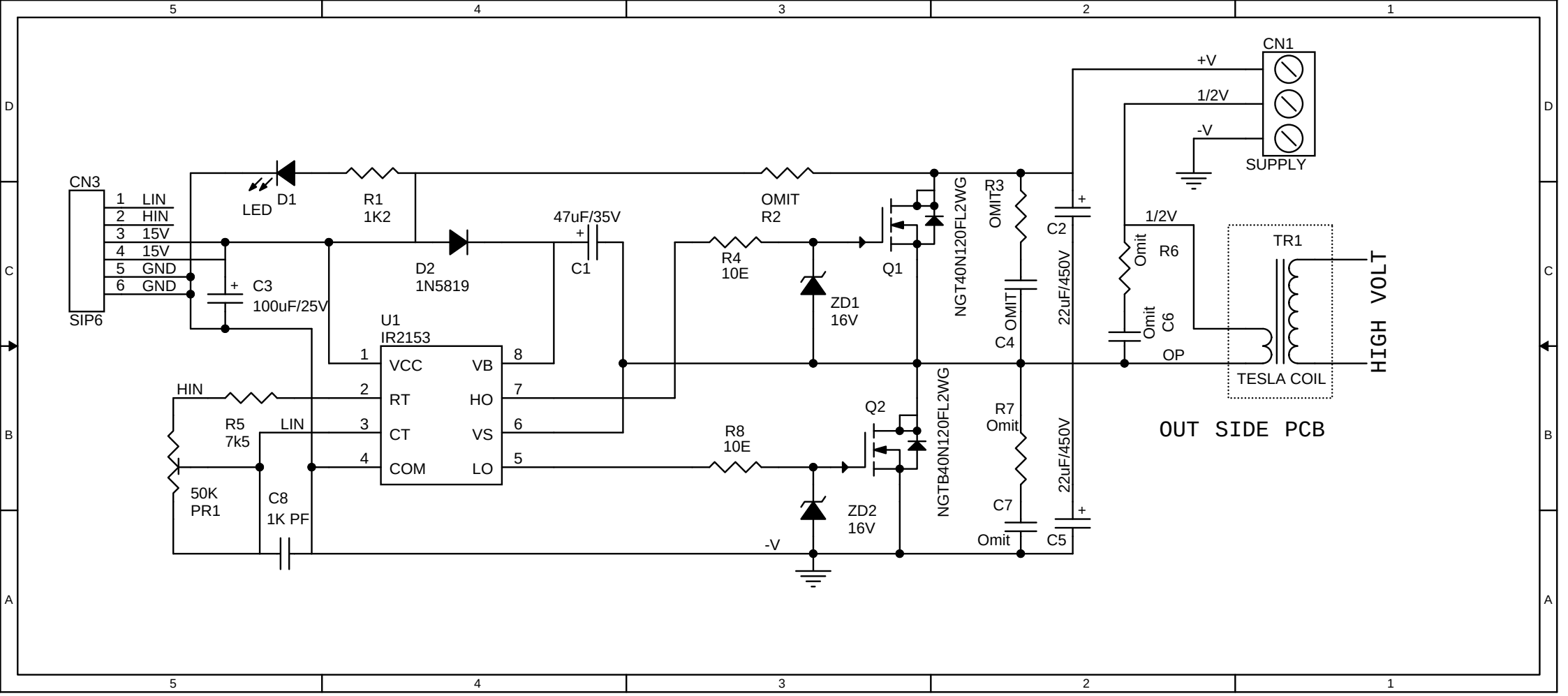
CN3
SIP6
1 LIN
2 HIN
3 15V
4 15V
5 GND
6 GND
LED
D1
R1
1K2
D2
1N5819
47uF/35V
C1
C3
100uF/25V
U1
IR2153
VCC
RT
CT
COM
VB
HO
VS
LO
HIN
R5
7k5
LIN
50K
PR1
C8
1K PF
OMIT
R2
R4
10E
ZD1
16V
Q1
NGT40N120FL2WG
R3
OMIT
C4
OMIT
22uF/450V
R8
10E
Q2
ZD2
16V
NGTB40N120FL2WG
R7
Omit
C7
Omit
C5
22uF/450V
-V
CN1
+V
1/2V
-V
SUPPLY
C2
1/2V
Omit
R6
Omit
C6
OP
TR1
TESLA COIL
HIGH VOLT
OUT SIDE PCB