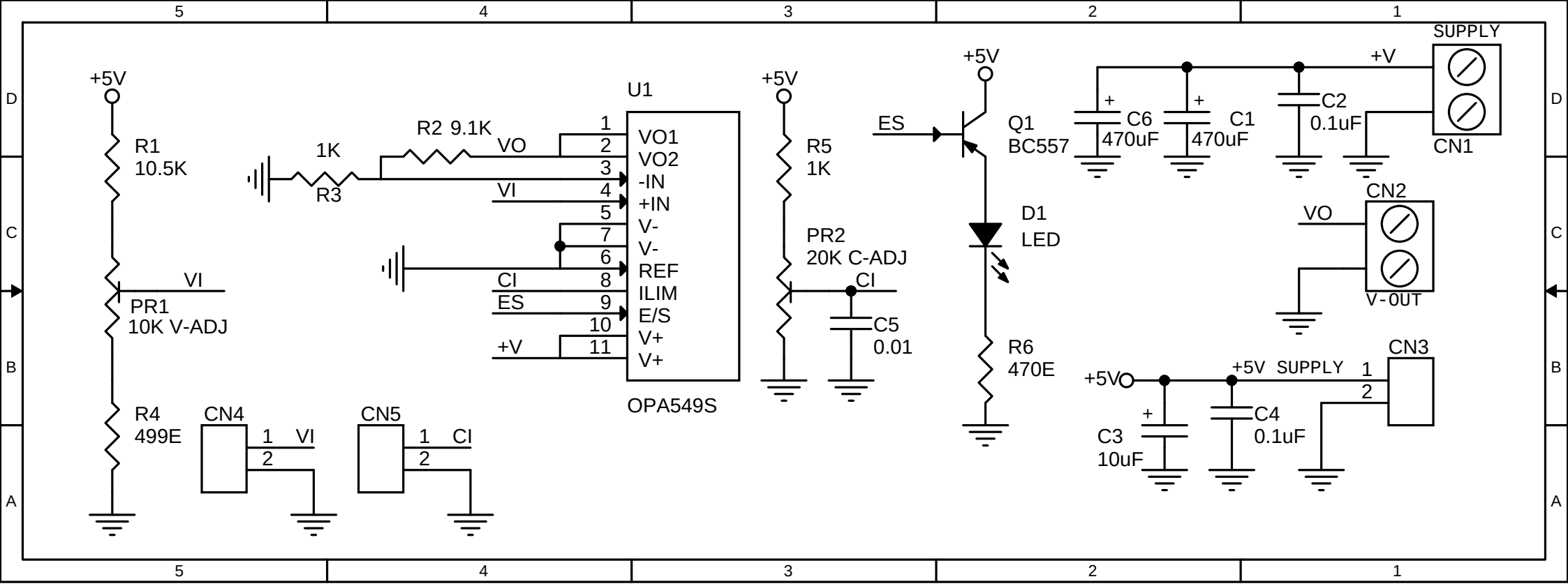
+5V
R1
10.5K
VI
PR1
10K V-ADJ
R4
499E
CN4
1 VI
2
CN5
1 CI
2
1K
R3
R2 9.1K
VO
VI
CI
ES
+V
U1
1
2
3
4
5
7
6
8
9
10
11
VO1
VO2
-IN
+IN
V-
V-
REF
ILIM
E/S
V+
V+
OPA549S
+5V
R5
1K
PR2
20K C-ADJ
CI
C5
0.01
+5V
ES
Q1
BC557
D1
LED
R6
470E
+
C6
470uF
+
C1
470uF
C2
0.1uF
+V
SUPPLY
CN1
CN2
VO
V-OUT
CN3
+5V
+5V SUPPLY
1
2
+
C3
10uF
C4
0.1uF