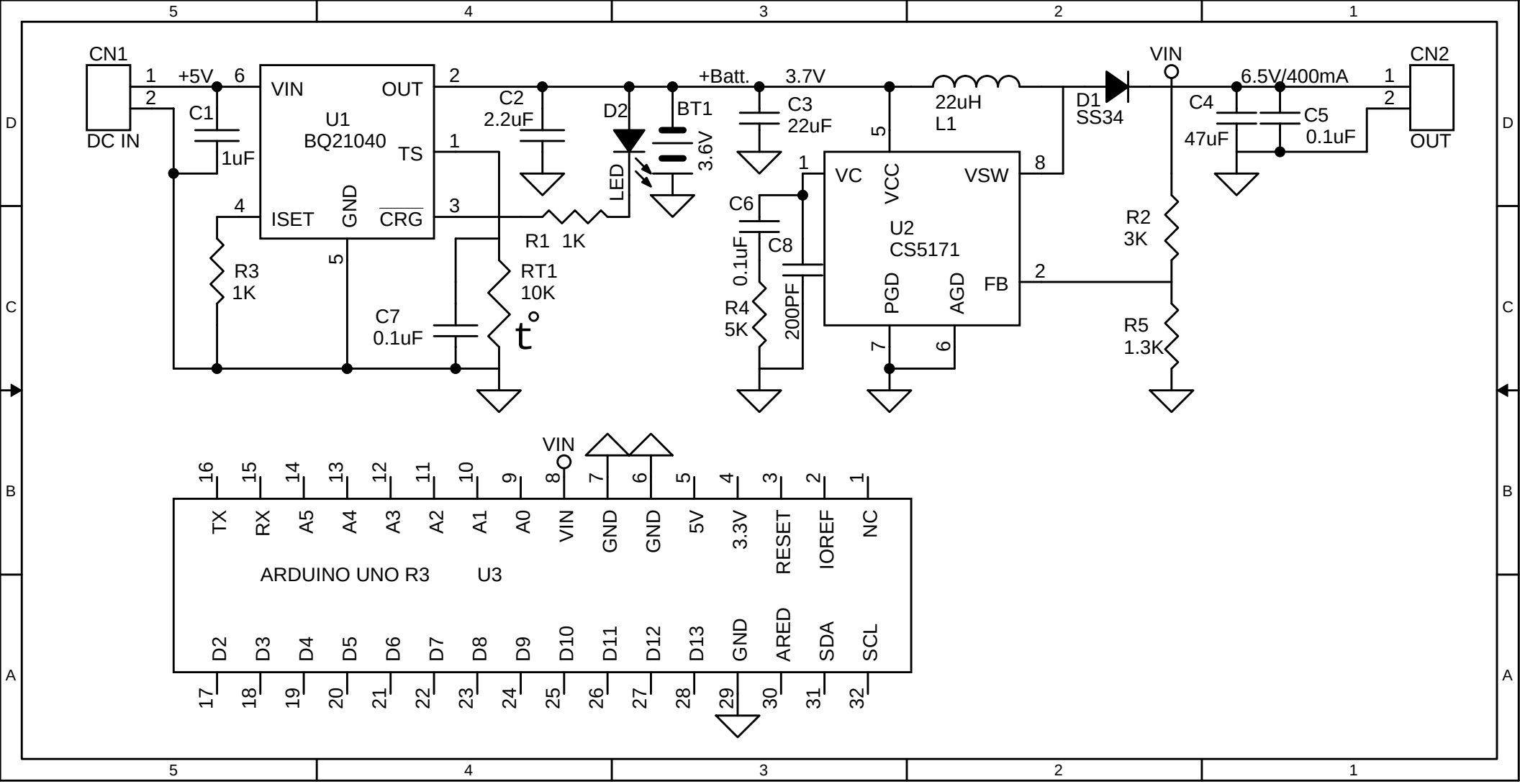
CN1
DC IN
+5V
C1
1uF
U1
BQ21040
VIN
OUT
TS
ISET
GND
CRG
C2
2.2uF
D2
LED
BT1
3.6V
+Batt.
3.7V
C3
22uF
22uH
L1
D1
SS34
VIN
6.5V/400mA
CN2
OUT
C4
47uF
C5
0.1uF
R1 1K
R3
1K
RT1
10K
t°
C7
0.1uF
C6
0.1uF
C8
200PF
R4
5K
U2
CS5171
VC
VCC
VSW
PGD
AGD
FB
R2
3K
R5
1.3K
VIN
ARDUINO UNO R3
U3
TX
RX
A5
A4
A3
A2
A1
A0
VIN
GND
GND
5V
3.3V
RESET
IOREF
NC
D2
D3
D4
D5
D6
D7
D8
D9
D10
D11
D12
D13
GND
ARED
SDA
SCL