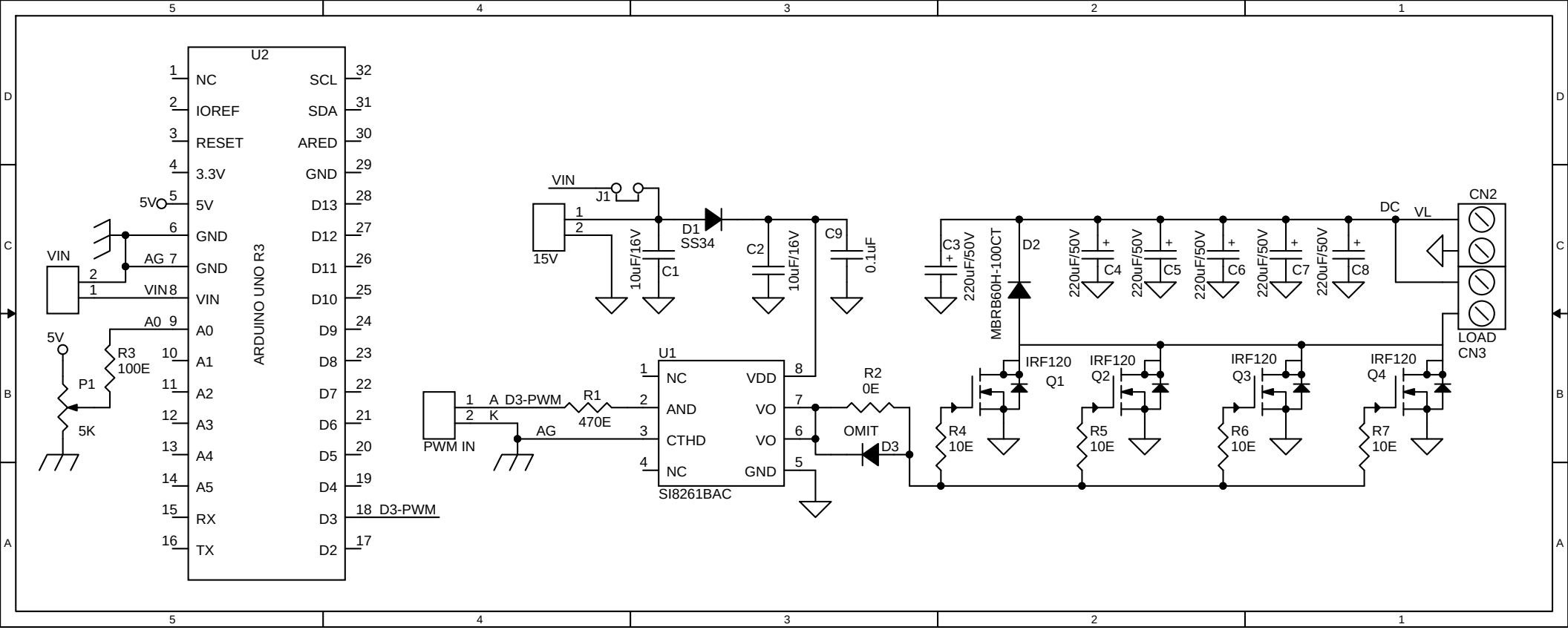
U2
ARDUINO UNO R3
NC
IOREF
RESET
3.3V
5V
GND
GND
VIN
A0
A1
A2
A3
A4
A5
RX
TX
SCL
SDA
ARED
GND
D13
D12
D11
D10
D9
D8
D7
D6
D5
D4
D3
D2
D3-PWM
VIN
AG
VIN
A0
5V
R3
100E
P1
5K
VIN
J1
15V
D1
SS34
10uF/16V
C1
C2
10uF/16V
C9
0.1uF
C3
220uF/50V
MBRB60H-100CT
D2
220uF/50V
C4
C5
C6
C7
C8
DC
VL
CN2
LOAD
CN3
U1
NC
AND
CTHD
NC
VDD
VO
VO
GND
SI8261BAC
PWM IN
A
K
D3-PWM
R1
470E
AG
R2
0E
OMIT
D3
IRF120
Q1
Q2
Q3
Q4
R4
10E
R5
10E
R6
10E
R7
10E