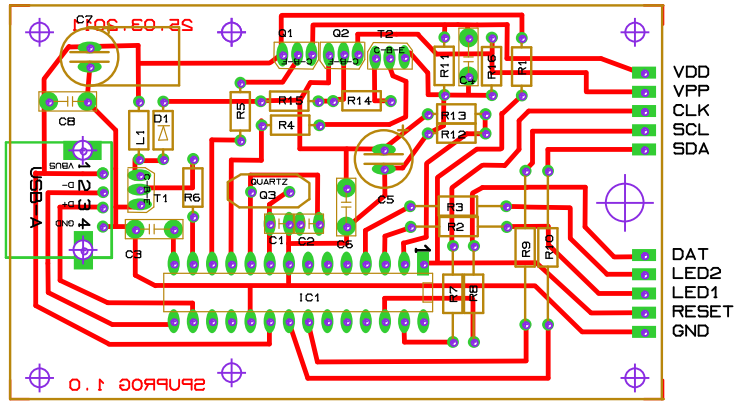
VDD
VPP
CLK
SCL
SDA
DAT
LED2
LED1
RESET
GND
USB-A
IC1
QUARTZ
25.03.2011
SPUPROG 1.0

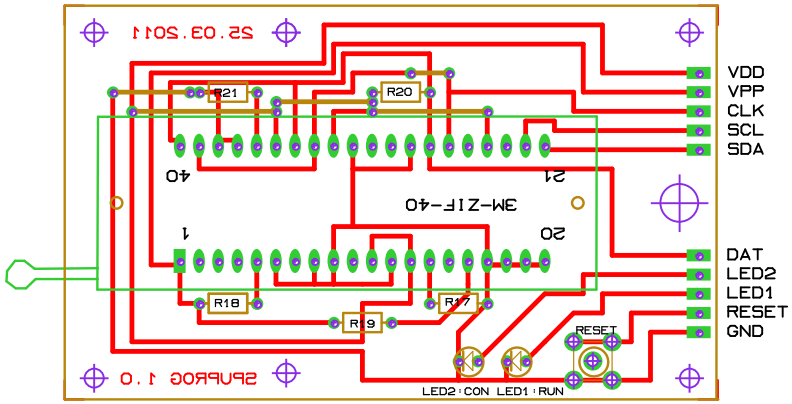
VDD
VPP
CLK
SCL
SDA
DAT
LED2
LED1
RESET
GND
3M-ZIF-40
RESET
LED2 : CON LED1 : RUN
25.03.2011
SPUPROG 1.0