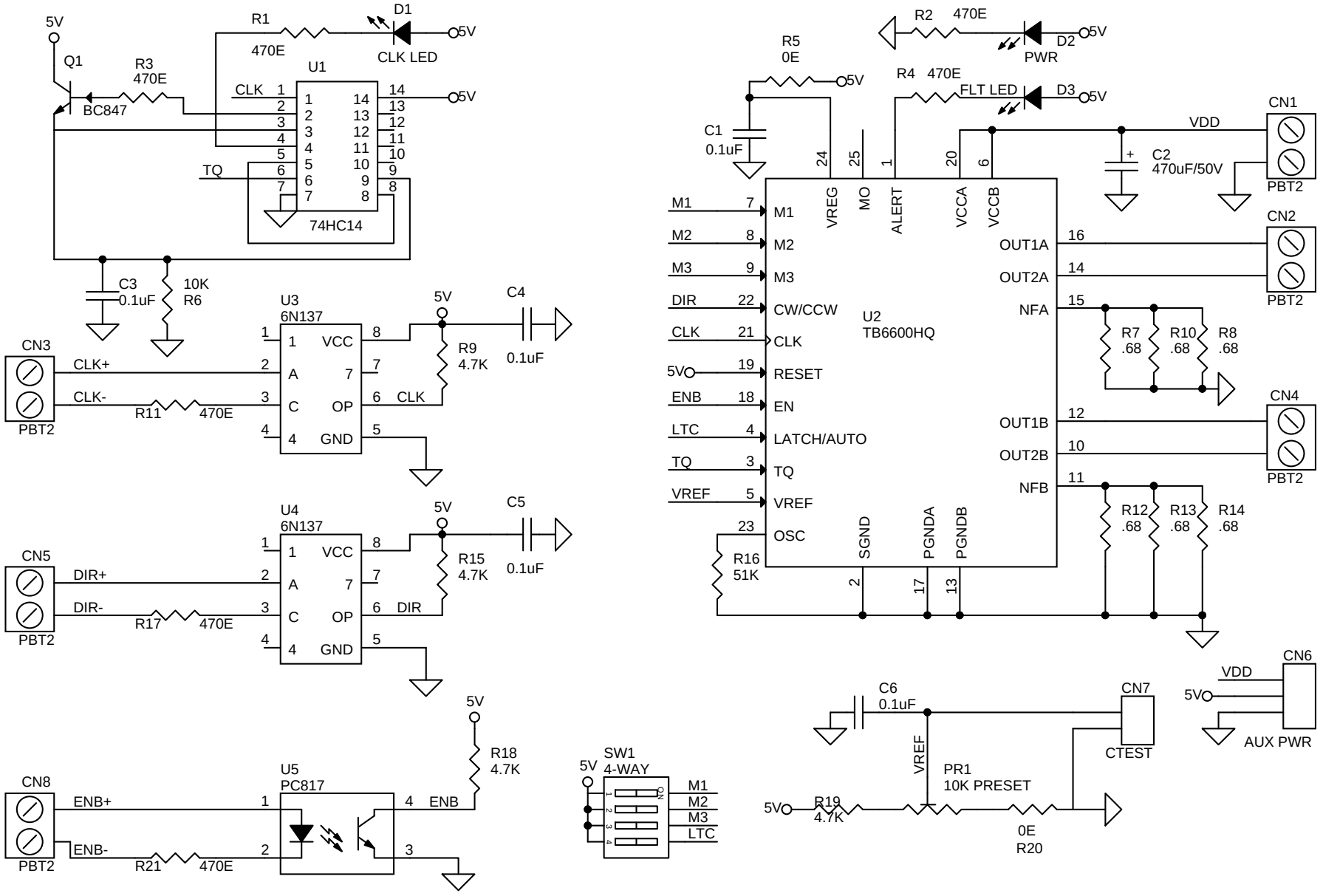
5V
Q1
BC847
R3
470E
R1
470E
D1
CLK LED
U1
74HC14
CLK
TQ
C3
0.1uF
10K
R6
U3
6N137
VCC
A
C
OP
GND
C4
0.1uF
R9
4.7K
CN3
PBT2
CLK+
CLK-
R11
470E
U4
6N137
C5
0.1uF
R15
4.7K
CN5
DIR+
DIR-
R17
470E
DIR
U5
PC817
R18
4.7K
CN8
ENB+
ENB-
R21
470E
ENB
SW1
4-WAY
M1
M2
M3
LTC
R5
0E
C1
0.1uF
R2
470E
D2
PWR
R4
470E
FLT LED
D3
C2
470uF/50V
VDD
CN1
CN2
CN4
U2
TB6600HQ
VREG
MO
ALERT
VCCA
VCCB
CW/CCW
RESET
EN
LATCH/AUTO
VREF
OSC
SGND
PGNDA
PGNDB
OUT1A
OUT2A
NFA
OUT1B
OUT2B
NFB
R7
.68
R10
.68
R8
.68
R12
.68
R13
.68
R14
.68
R16
51K
C6
0.1uF
CN7
CTEST
CN6
AUX PWR
PR1
10K PRESET
R19
4.7K
0E
R20