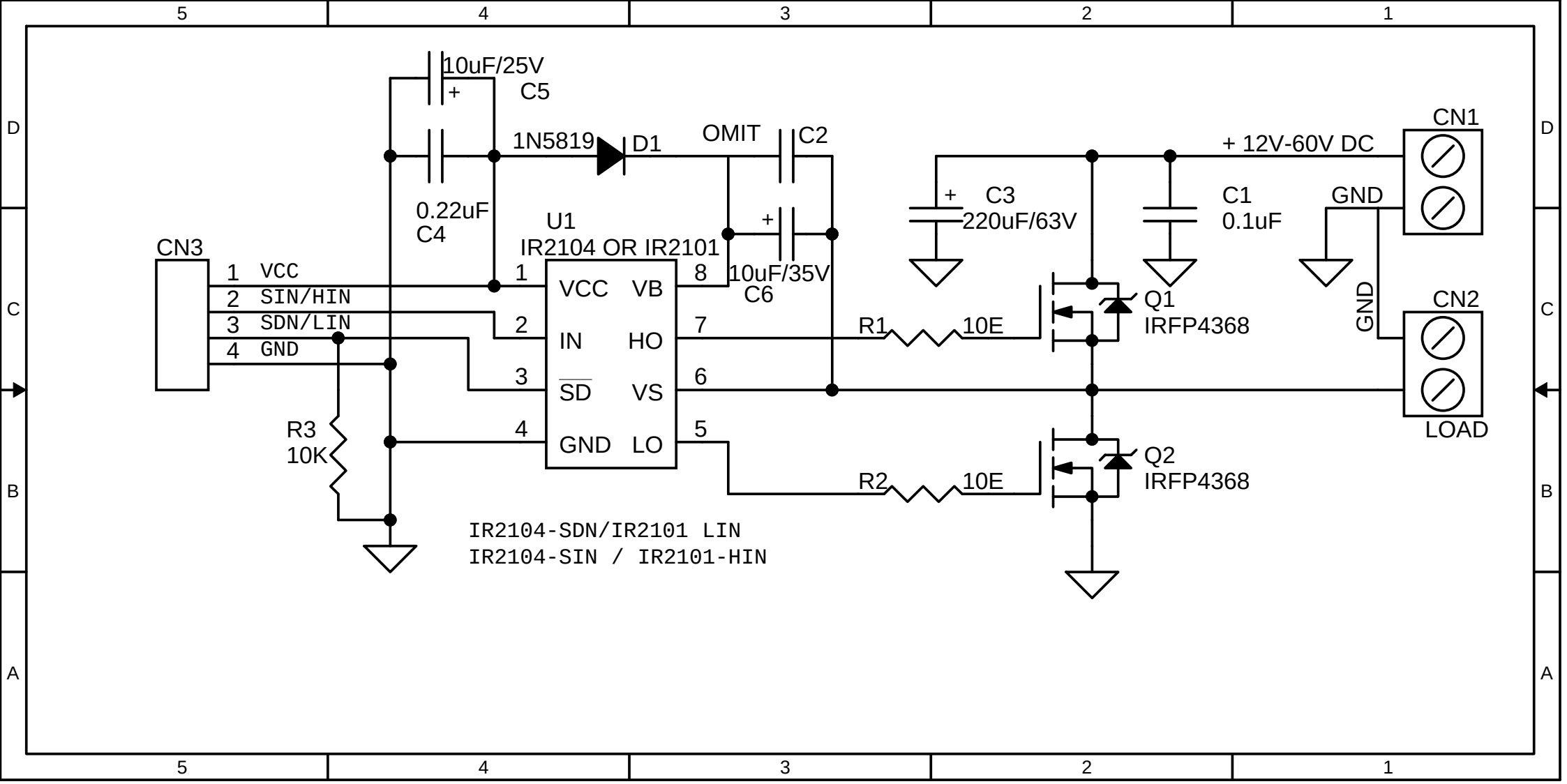
10uF/25V
C5
0.22uF
C4
1N5819
D1
OMIT
C2
10uF/35V
C6
U1
IR2104 OR IR2101
VCC
VB
IN
HO
SD
VS
GND
LO
CN3
1 VCC
2 SIN/HIN
3 SDN/LIN
4 GND
R3
10K
C3
220uF/63V
C1
0.1uF
+ 12V-60V DC
GND
CN1
CN2
LOAD
R1
10E
R2
10E
Q1
IRFP4368
Q2
IRFP4368
IR2104-SDN/IR2101 LIN
IR2104-SIN / IR2101-HIN