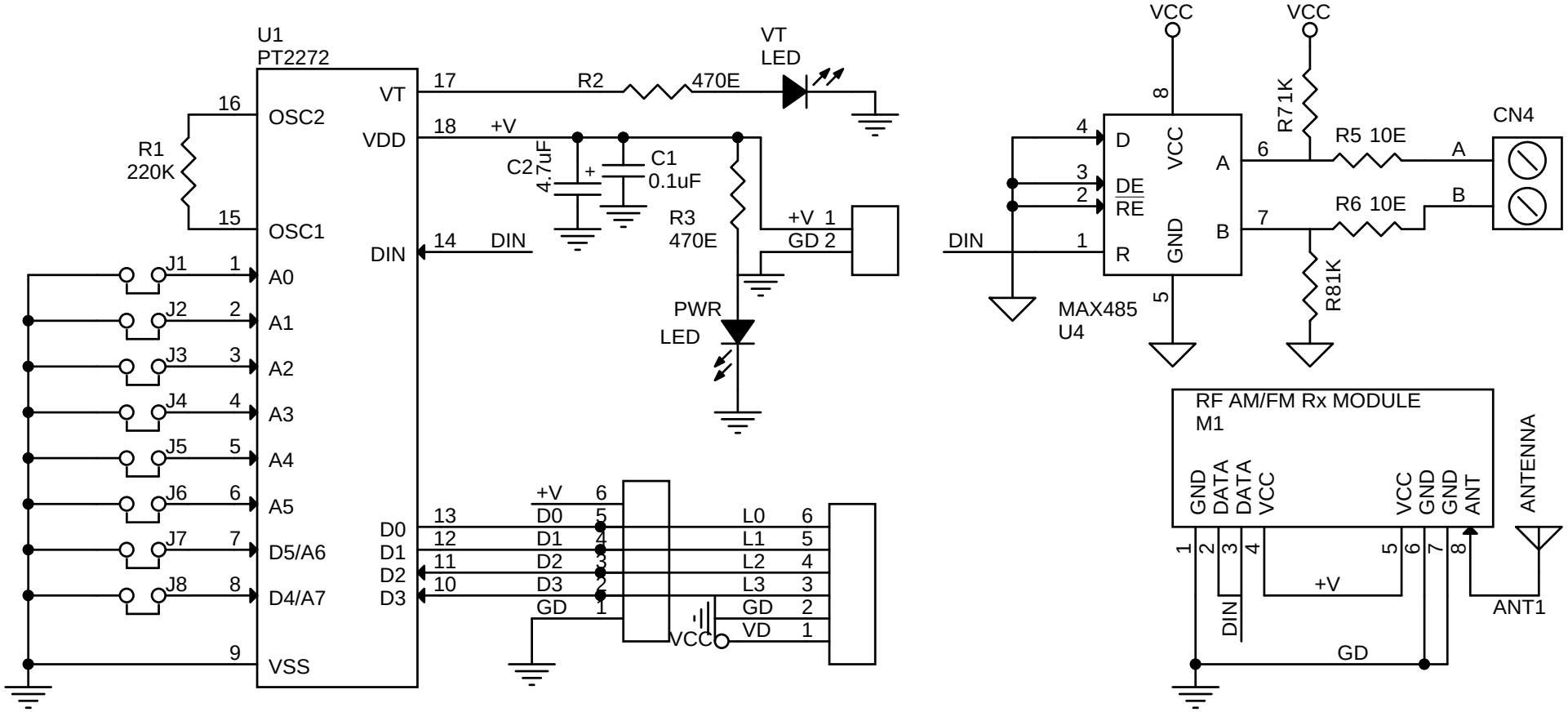
U1
PT2272
OSC2
OSC1
VT
VDD
DIN
A0
A1
A2
A3
A4
A5
D5/A6
D4/A7
VSS
D0
D1
D2
D3
R1
220K
R2
470E
VT
LED
C2
4.7uF
C1
0.1uF
R3
470E
PWR
LED
+V
GD
J1
J2
J3
J4
J5
J6
J7
J8
VCC
L0
L1
L2
L3
GD
VD
MAX485
U4
R71K
R81K
R5 10E
R6 10E
CN4
A
B
RF AM/FM Rx MODULE
M1
GND
DATA
DATA
VCC
VCC
GND
GND
ANT
ANTENNA
ANT1