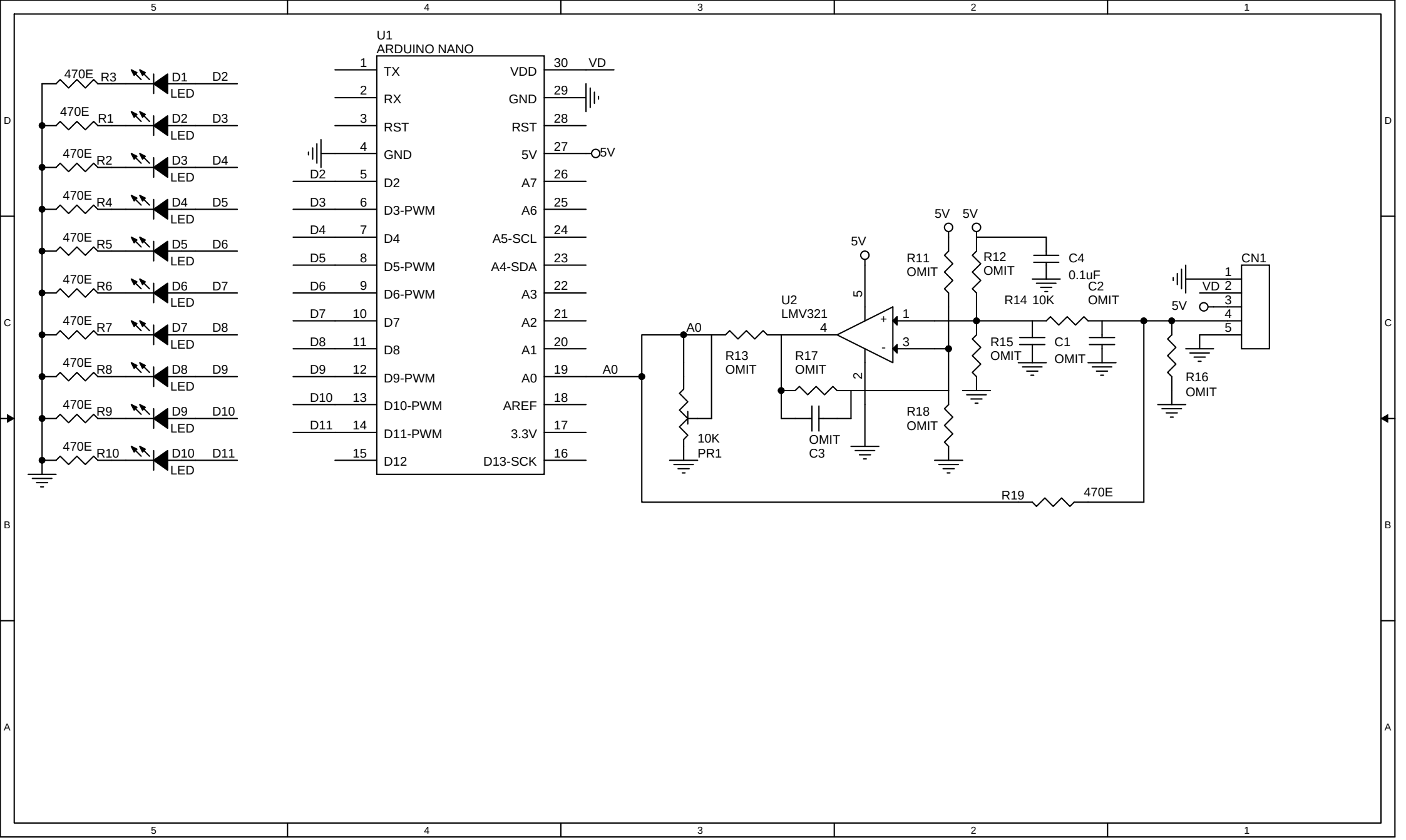
U1
ARDUINO NANO
TX
RX
RST
GND
D2
D3-PWM
D4
D5-PWM
D6-PWM
D7
D8
D9-PWM
D10-PWM
D11-PWM
D12
VDD
GND
RST
5V
A7
A6
A5-SCL
A4-SDA
A3
A2
A1
A0
AREF
3.3V
D13-SCK
VD
5V
A0
470E R3 D1 D2 LED
470E R1 D2 D3 LED
470E R2 D3 D4 LED
470E R4 D4 D5 LED
470E R5 D5 D6 LED
470E R6 D6 D7 LED
470E R7 D7 D8 LED
470E R8 D8 D9 LED
470E R9 D9 D10 LED
470E R10 D10 D11 LED
U2
LMV321
R13
OMIT
R17
OMIT
OMIT
C3
10K
PR1
R11
OMIT
R12
OMIT
R18
OMIT
C4
0.1uF
R14 10K
C2
OMIT
R15
OMIT
C1
OMIT
R16
OMIT
CN1
R19 470E