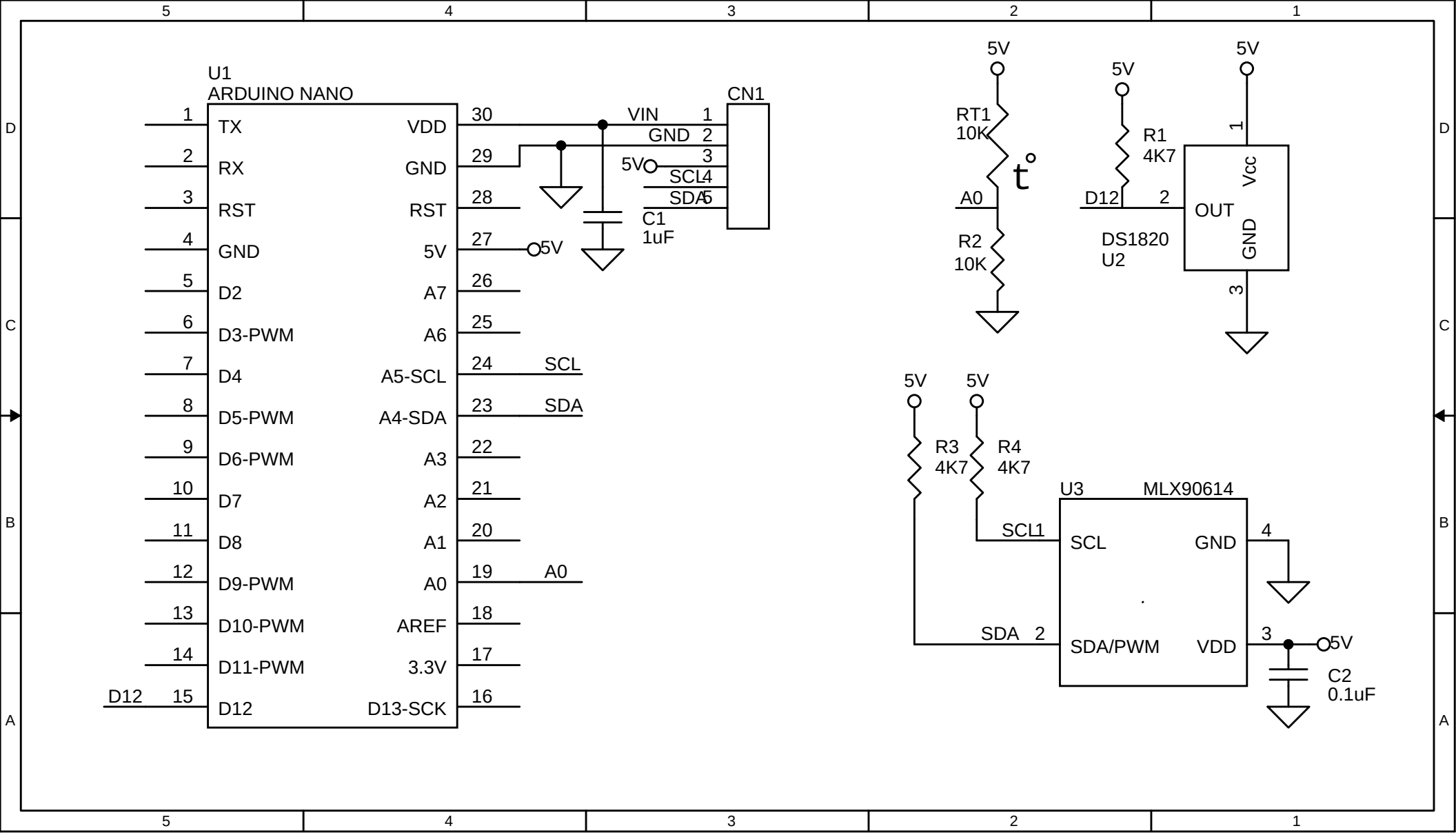
U1
ARDUINO NANO
TX
RX
RST
GND
D2
D3-PWM
D4
D5-PWM
D6-PWM
D7
D8
D9-PWM
D10-PWM
D11-PWM
D12
VDD
GND
RST
5V
A7
A6
A5-SCL
A4-SDA
A3
A2
A1
A0
AREF
3.3V
D13-SCK
CN1
VIN
GND
SCL
SDA
C1
1uF
RT1
10K
R2
10K
A0
R1
4K7
D12
DS1820
U2
OUT
Vcc
GND
R3
4K7
R4
4K7
U3
MLX90614
SCL
SDA/PWM
VDD
C2
0.1uF