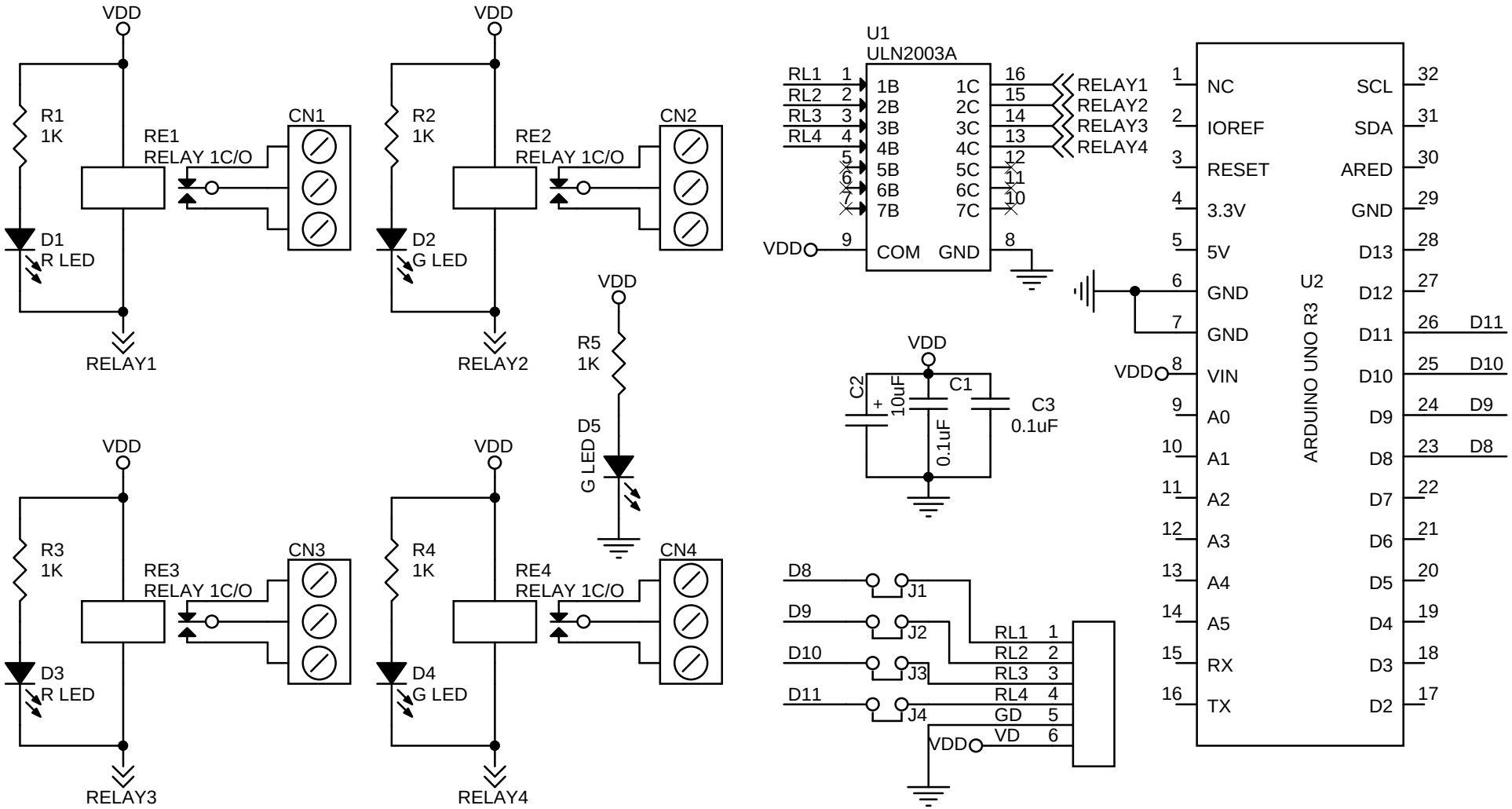
VDD
R1
1K
RE1
RELAY 1C/O
CN1
D1
R LED
RELAY1
R2
1K
RE2
RELAY 1C/O
CN2
D2
G LED
RELAY2
R5
1K
D5
G LED
R3
1K
RE3
RELAY 1C/O
CN3
D3
R LED
RELAY3
R4
1K
RE4
RELAY 1C/O
CN4
D4
G LED
RELAY4
U1
ULN2003A
RL1
RL2
RL3
RL4
1B
2B
3B
4B
5B
6B
7B
COM
GND
1C
2C
3C
4C
5C
6C
7C
RELAY1
RELAY2
RELAY3
RELAY4
C2
10uF
C1
0.1uF
C3
0.1uF
D8
D9
D10
D11
J1
J2
J3
J4
RL1
RL2
RL3
RL4
GD
VD
U2
ARDUINO UNO R3
NC
IOREF
RESET
3.3V
5V
GND
GND
VIN
A0
A1
A2
A3
A4
A5
RX
TX
SCL
SDA
ARED
GND
D13
D12
D11
D10
D9
D8
D7
D6
D5
D4
D3
D2