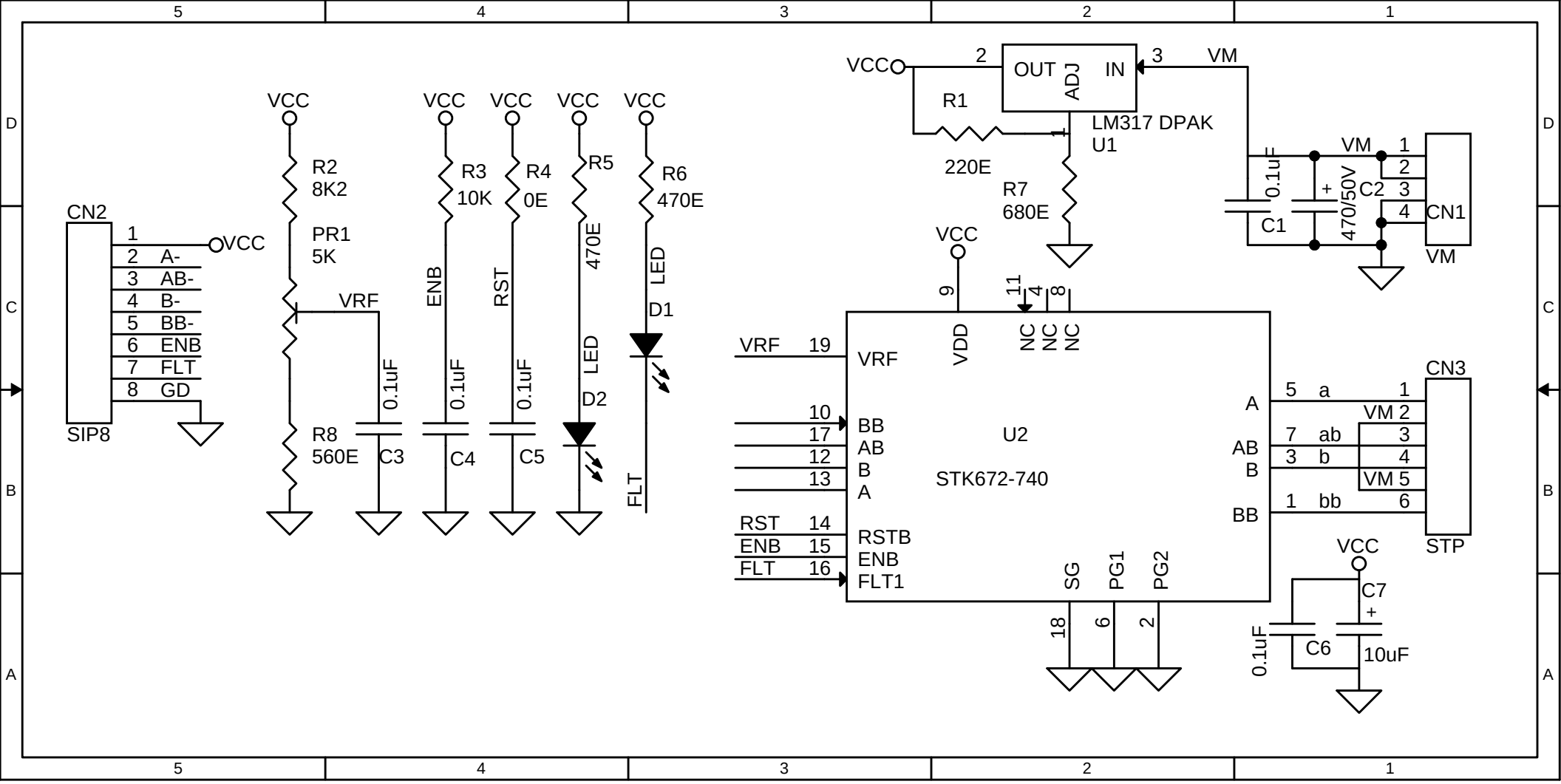
CN2
SIP8
1 VCC
2 A-
3 AB-
4 B-
5 BB-
6 ENB
7 FLT
8 GD
VCC
R2
8K2
PR1
5K
VRF
R8
560E
0.1uF
C3
R3
10K
ENB
C4
R4
0E
RST
C5
R5
470E
LED
D2
R6
470E
LED
D1
FLT
VCC
2
OUT
ADJ
IN
3
VM
R1
220E
1
LM317 DPAK
U1
R7
680E
0.1uF
C1
470/50V
C2
VM
1
2
3
4
CN1
VM
VRF 19
VRF
VDD
9
11
4
8
NC
NC
NC
10
17
12
13
BB
AB
B
A
U2
STK672-740
RST 14
ENB 15
FLT 16
RSTB
ENB
FLT1
SG
PG1
PG2
18
6
2
A
AB
B
BB
5 a
7 ab
3 b
1 bb
VM 2
VM 5
CN3
STP
VCC
C7
10uF
0.1uF
C6