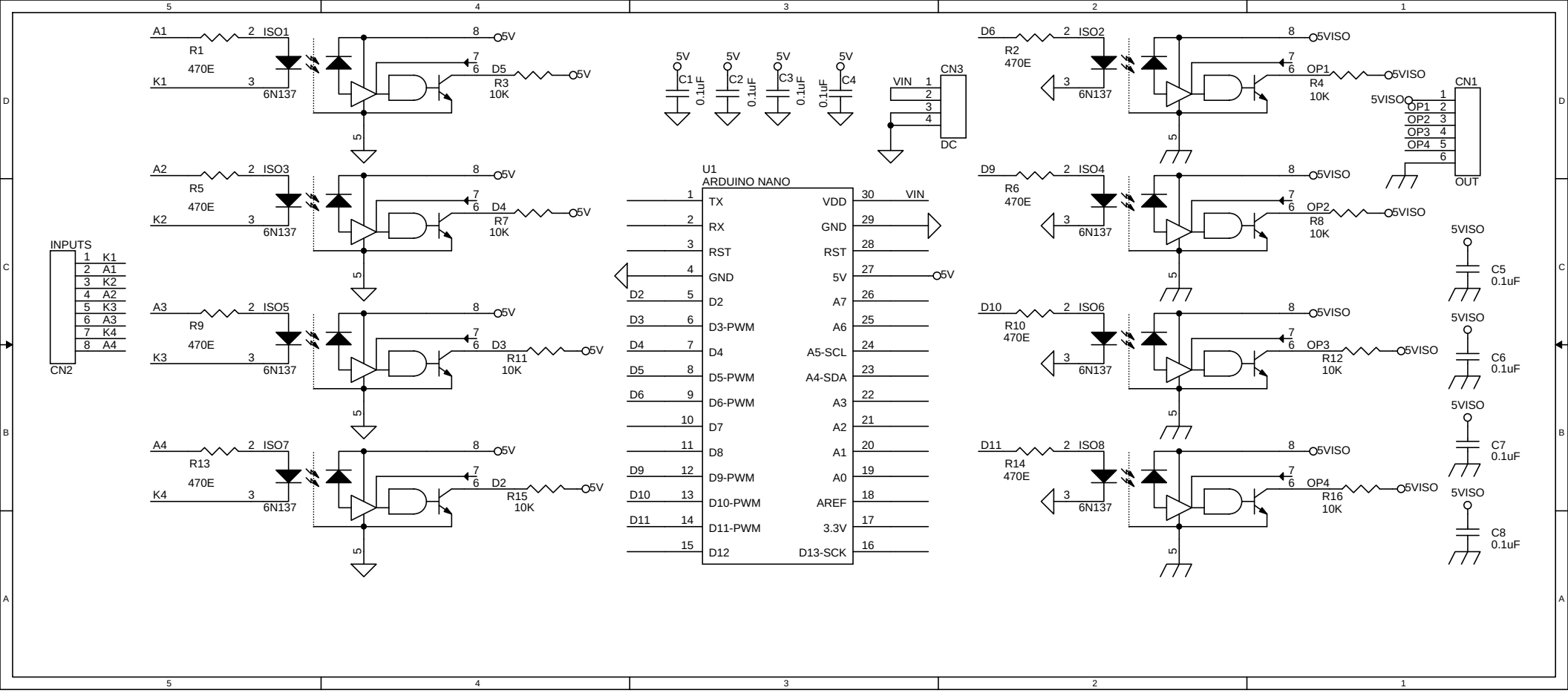
INPUTS
CN2
1 K1
2 A1
3 K2
4 A2
5 K3
6 A3
7 K4
8 A4
A1
K1
R1
470E
ISO1
6N137
D5
R3
10K
A2
K2
R5
470E
ISO3
6N137
D4
R7
10K
A3
K3
R9
470E
ISO5
6N137
D3
R11
10K
A4
K4
R13
470E
ISO7
6N137
D2
R15
10K
5V
C1 0.1uF
C2 0.1uF
C3 0.1uF
C4 0.1uF
CN3
VIN
DC
U1
ARDUINO NANO
TX
RX
RST
GND
D2
D3-PWM
D4
D5-PWM
D6-PWM
D7
D8
D9-PWM
D10-PWM
D11-PWM
D12
VDD
GND
RST
5V
A7
A6
A5-SCL
A4-SDA
A3
A2
A1
A0
AREF
3.3V
D13-SCK
D6
R2
470E
ISO2
6N137
OP1
R4
10K
D9
R6
470E
ISO4
6N137
OP2
R8
10K
D10
R10
470E
ISO6
6N137
OP3
R12
10K
D11
R14
470E
ISO8
6N137
OP4
R16
10K
5VISO
CN1
OP1
OP2
OP3
OP4
OUT
C5 0.1uF
C6 0.1uF
C7 0.1uF
C8 0.1uF