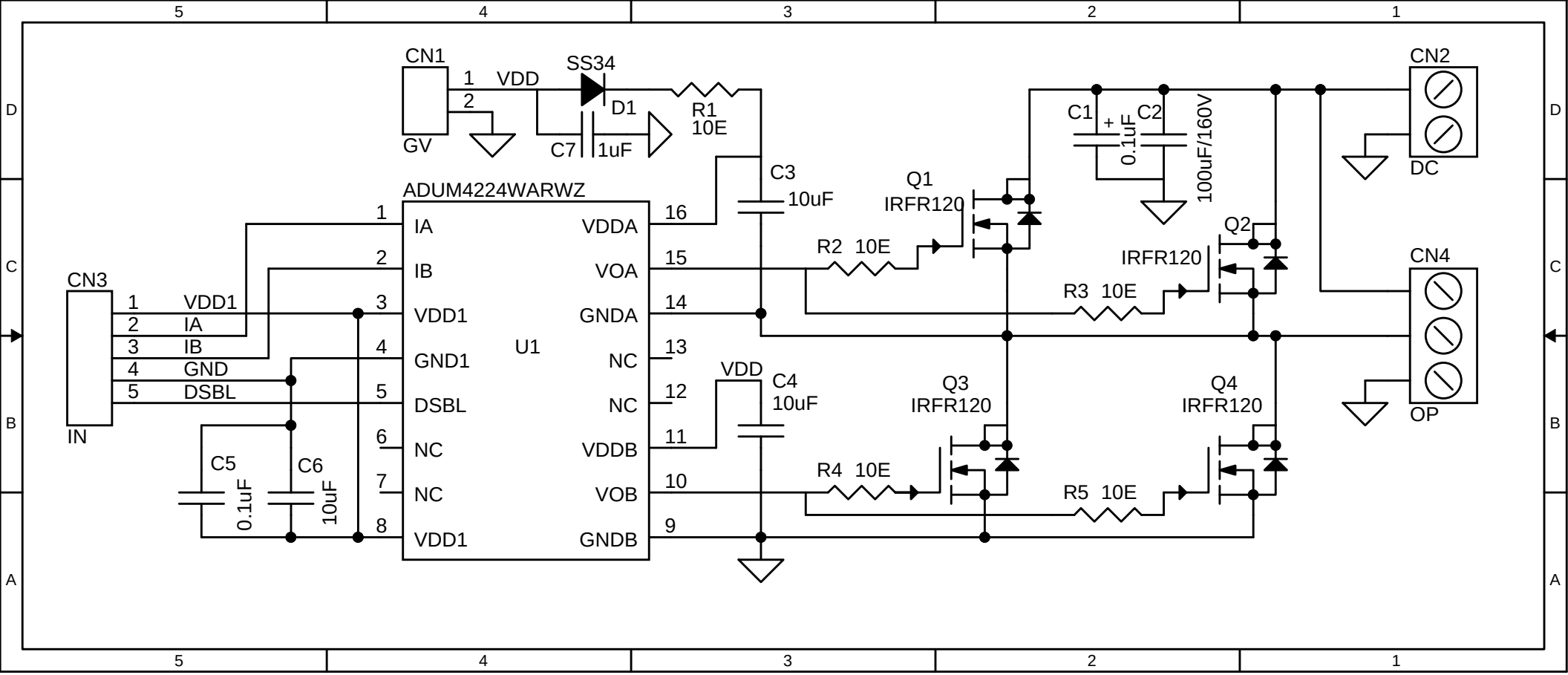
CN1
1
2
VDD
GV
SS34
D1
C7
1uF
R1
10E
C3
10uF
ADUM4224WARWZ
IA
IB
VDD1
GND1
DSBL
NC
NC
VDD1
U1
VDDA
VOA
GNDA
NC
NC
VDDB
VOB
GNDB
16
15
14
13
12
11
10
9
VDD
C4
10uF
Q1
IRFR120
R2 10E
C1
0.1uF
C2
100uF/160V
Q2
IRFR120
R3 10E
Q3
IRFR120
R4 10E
Q4
IRFR120
R5 10E
CN2
DC
CN4
OP
CN3
IN
VDD1
IA
IB
GND
DSBL
C5
0.1uF
C6
10uF