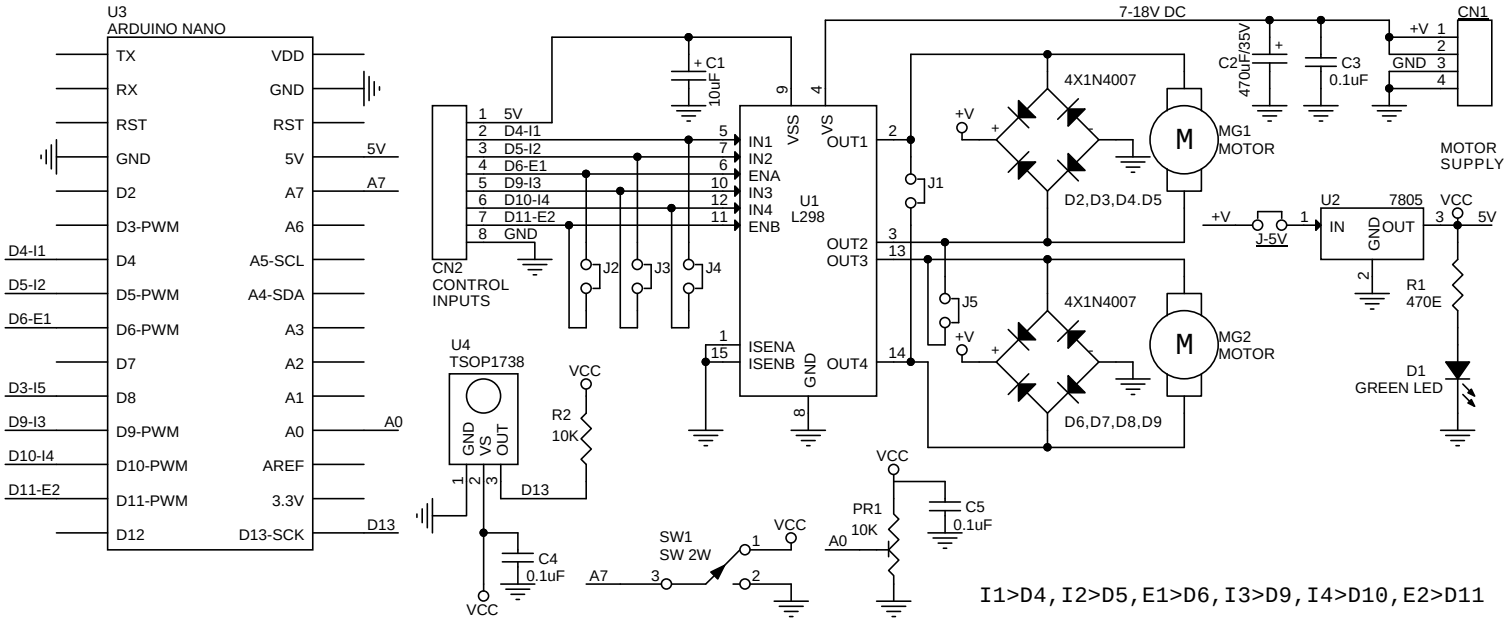
U3
ARDUINO NANO
TX
RX
RST
GND
D2
D3-PWM
D4
D5-PWM
D6-PWM
D7
D8
D9-PWM
D10-PWM
D11-PWM
D12
VDD
GND
RST
5V
A7
A6
A5-SCL
A4-SDA
A3
A2
A1
A0
AREF
3.3V
D13-SCK
D4-I1
D5-I2
D6-E1
D3-I5
D9-I3
D10-I4
D11-E2
CN2
CONTROL
INPUTS
1 5V
2 D4-I1
3 D5-I2
4 D6-E1
5 D9-I3
6 D10-I4
7 D11-E2
8 GND
C1
10uF
U1
L298
IN1
IN2
ENA
IN3
IN4
ENB
VSS
VS
OUT1
OUT2
OUT3
OUT4
ISENA
ISENB
GND
J1
J2
J3
J4
J5
7-18V DC
CN1
+V
GND
C2
470uF/35V
C3
0.1uF
4X1N4007
D2,D3,D4.D5
D6,D7,D8,D9
MG1
MOTOR
MG2
MOTOR
MOTOR
SUPPLY
U2
7805
IN
OUT
J-5V
VCC
5V
R1
470E
D1
GREEN LED
U4
TSOP1738
GND
VS
OUT
R2
10K
D13
C4
0.1uF
SW1
SW 2W
PR1
10K
C5
0.1uF
I1>D4,I2>D5,E1>D6,I3>D9,I4>D10,E2>D11