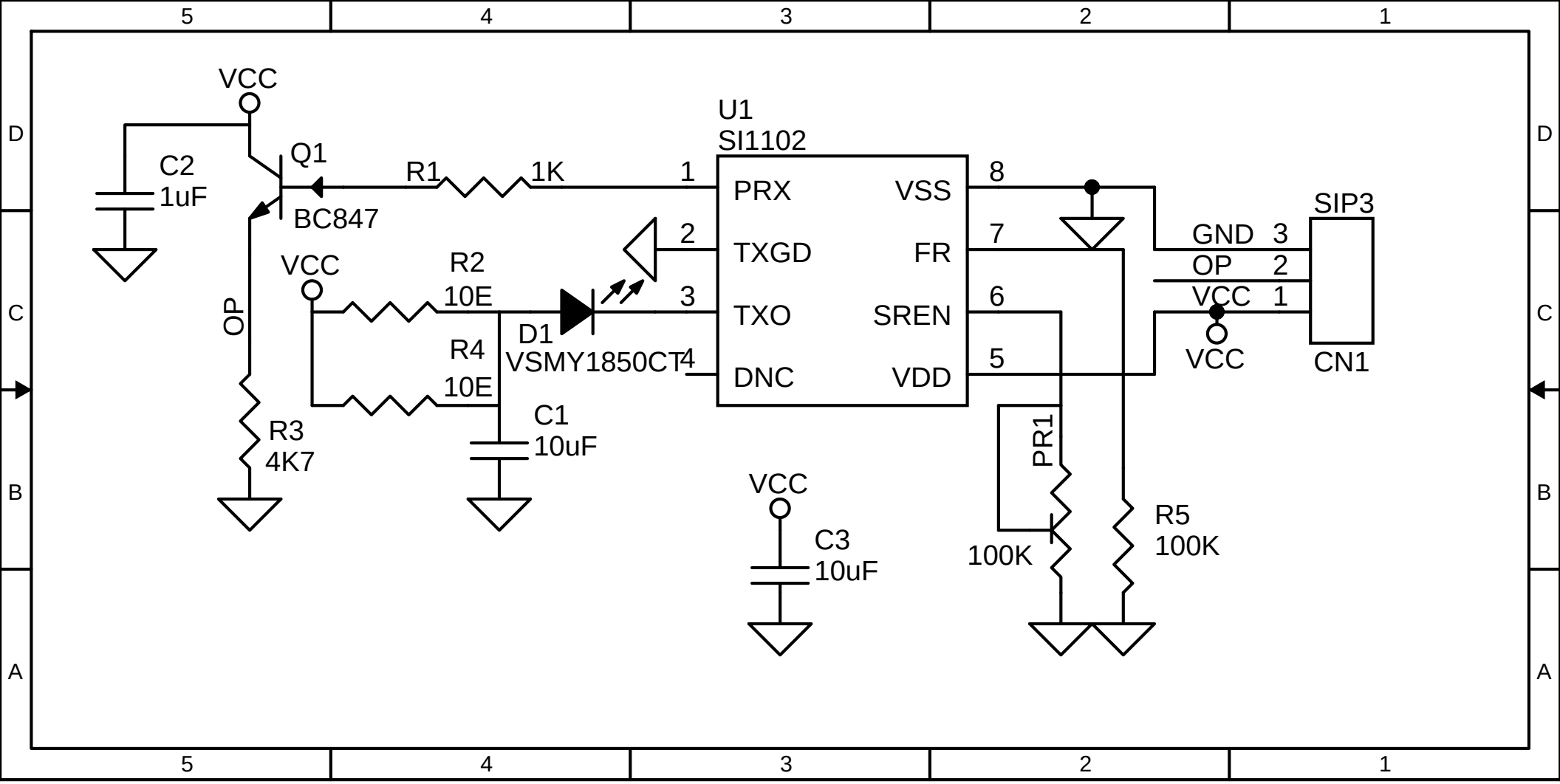
VCC
C2
1uF
Q1
BC847
R1
1K
U1
SI1102
PRX
TXGD
TXO
DNC
VSS
FR
SREN
VDD
1
2
3
4
8
7
6
5
VCC
R2
10E
R4
10E
D1
VSMY1850CT
OP
R3
4K7
C1
10uF
VCC
C3
10uF
PR1
100K
R5
100K
SIP3
GND 3
OP 2
VCC 1
VCC
CN1