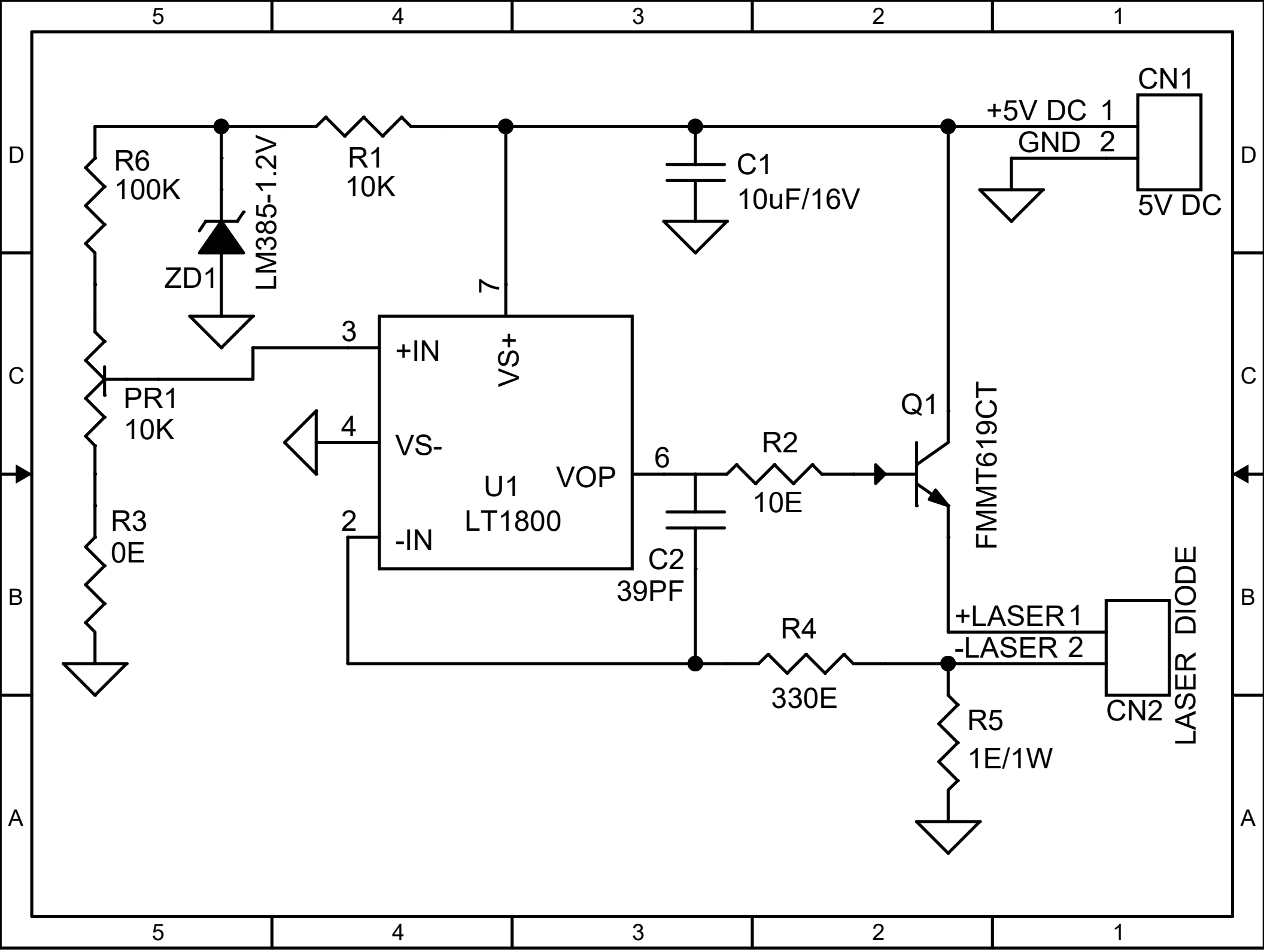
CN1
+5V DC 1
GND 2
5V DC
R6
100K
ZD1
LM385-1.2V
R1
10K
C1
10uF/16V
7
3
+IN
VS+
PR1
10K
4
VS-
U1
LT1800
VOP
6
R2
10E
Q1
FMMT619CT
R3
0E
2
-IN
C2
39PF
+LASER1
-LASER 2
R4
330E
R5
1E/1W
CN2
LASER DIODE