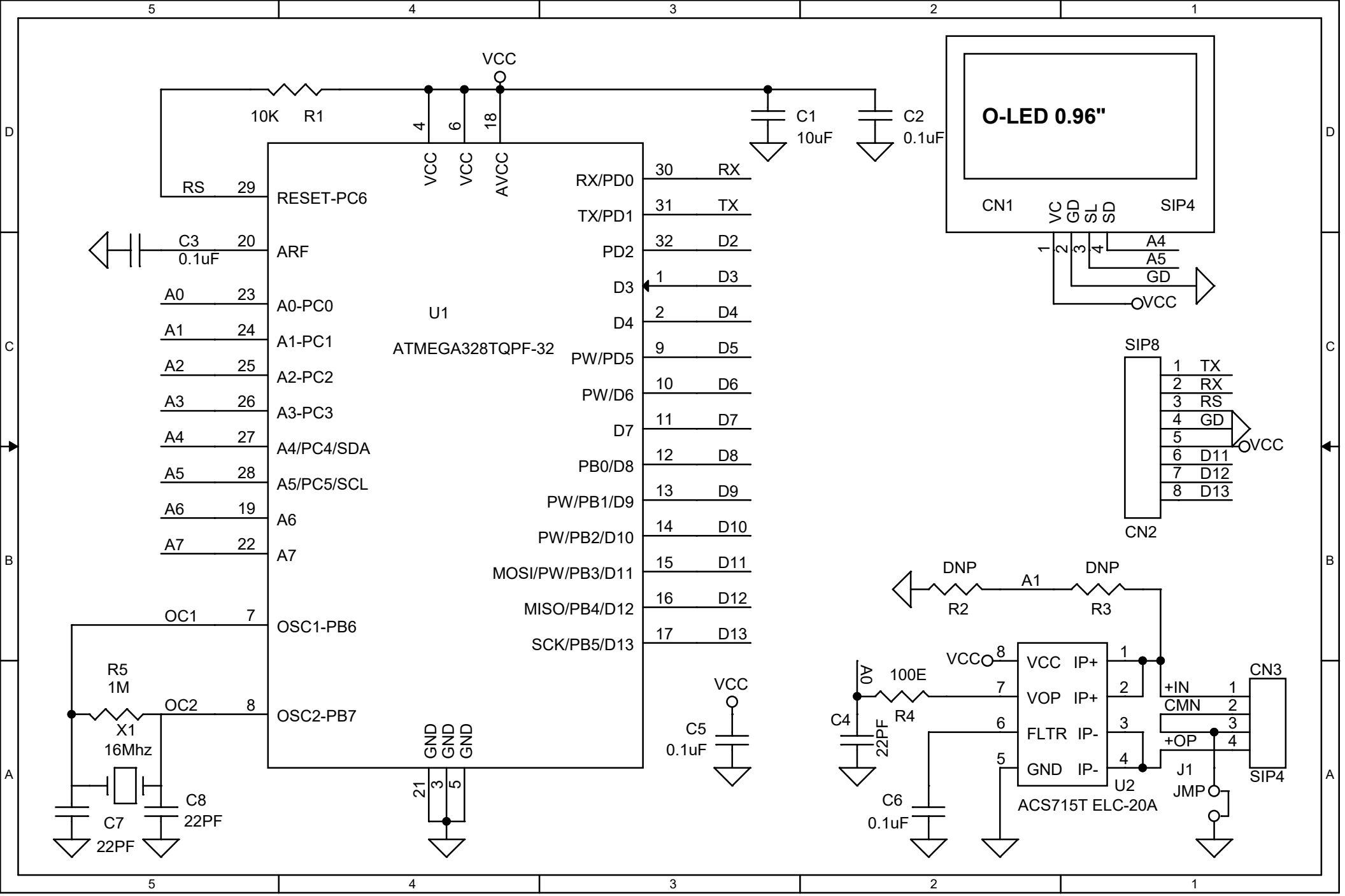
VCC
10K R1
C1 10uF
C2 0.1uF
O-LED 0.96"
CN1
VC GD SL SD
SIP4
A4
A5
GD
VCC
RS 29 RESET-PC6
C3 0.1uF 20 ARF
A0 23 A0-PC0
A1 24 A1-PC1
A2 25 A2-PC2
A3 26 A3-PC3
A4 27 A4/PC4/SDA
A5 28 A5/PC5/SCL
A6 19 A6
A7 22 A7
OC1 7 OSC1-PB6
OC2 8 OSC2-PB7
U1
ATMEGA328TQPF-32
RX/PD0 30 RX
TX/PD1 31 TX
PD2 32 D2
D3 1 D3
D4 2 D4
PW/PD5 9 D5
PW/D6 10 D6
D7 11 D7
PB0/D8 12 D8
PW/PB1/D9 13 D9
PW/PB2/D10 14 D10
MOSI/PW/PB3/D11 15 D11
MISO/PB4/D12 16 D12
SCK/PB5/D13 17 D13
4 VCC
6 VCC
18 AVCC
21 GND
3 GND
5 GND
SIP8
1 TX
2 RX
3 RS
4 GD
5 VCC
6 D11
7 D12
8 D13
CN2
DNP R2
A1
DNP R3
R5 1M
X1 16Mhz
C7 22PF
C8 22PF
C5 0.1uF
A0
100E R4
C4 22PF
C6 0.1uF
VCC 8
7
6
5
VCC IP+
VOP IP+
FLTR IP-
GND IP-
1
2
3
4
U2
ACS715T ELC-20A
+IN 1
CMN 2
3
+OP 4
CN3
SIP4
J1
JMP