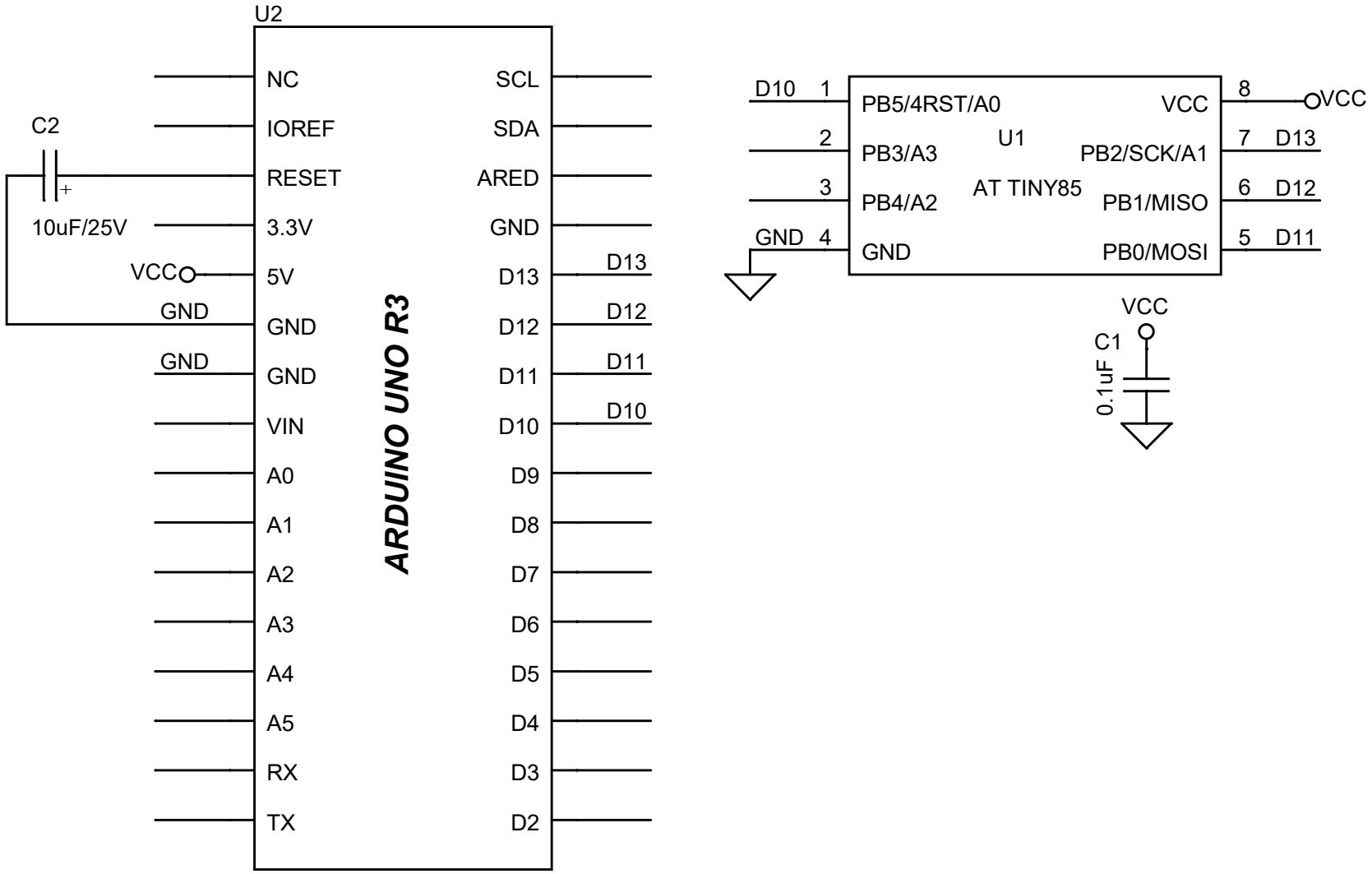
U2
NC
IOREF
RESET
3.3V
5V
GND
GND
VIN
A0
A1
A2
A3
A4
A5
RX
TX
SCL
SDA
ARED
GND
D13
D12
D11
D10
D9
D8
D7
D6
D5
D4
D3
D2
ARDUINO UNO R3
C2
10uF/25V
VCC
GND
GND
D13
D12
D11
D10
D10
GND
U1
AT TINY85
PB5/4RST/A0
PB3/A3
PB4/A2
GND
VCC
PB2/SCK/A1
PB1/MISO
PB0/MOSI
VCC
D13
D12
D11
C1
0.1uF
VCC