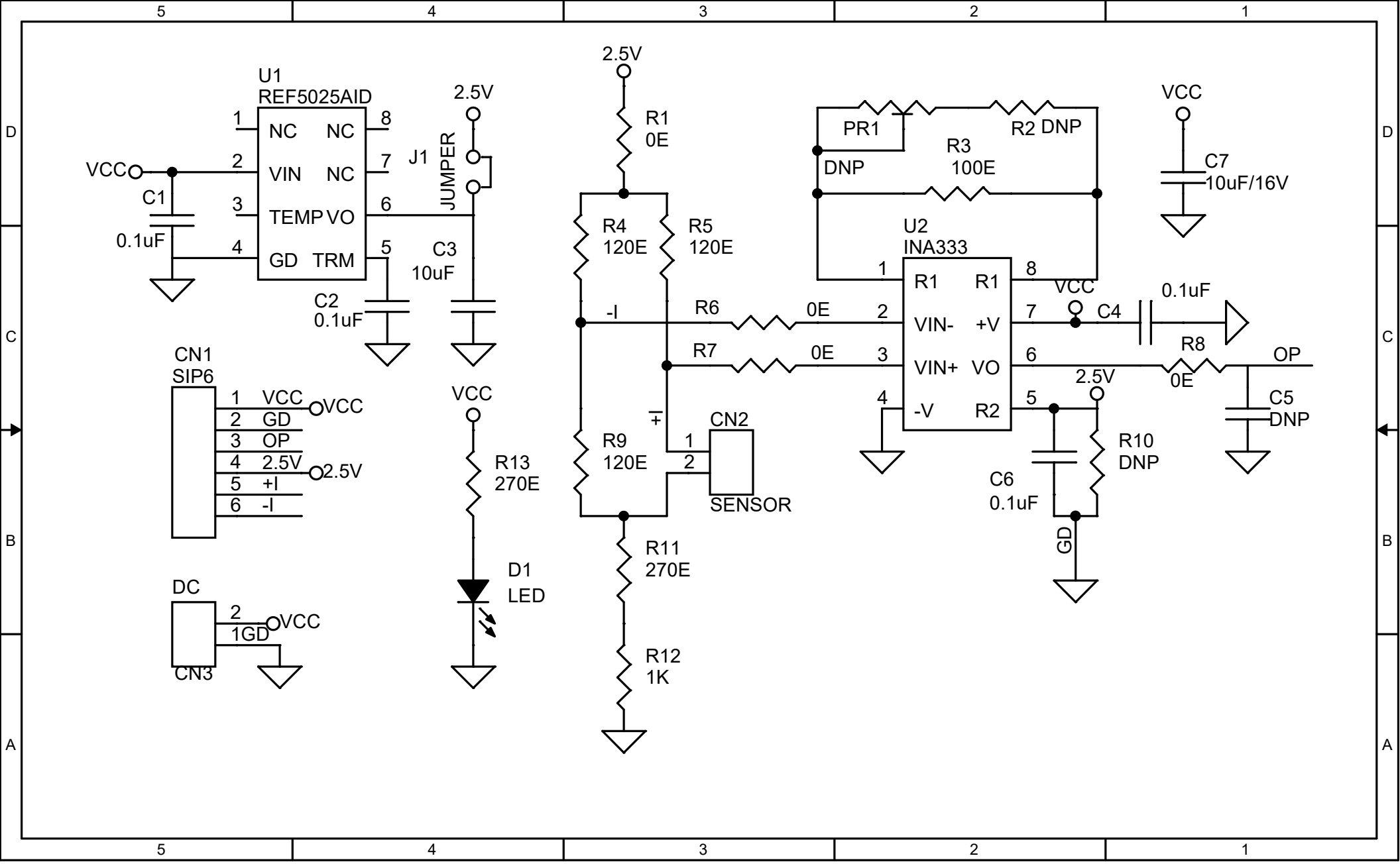
U1
REF5025AID
NC
NC
VIN
NC
TEMP
VO
GD
TRM
VCC
C1
0.1uF
C2
0.1uF
2.5V
J1
JUMPER
C3
10uF
CN1
SIP6
VCC
GD
OP
2.5V
+I
-I
DC
1GD
CN3
R13
270E
D1
LED
2.5V
R1
0E
R4
120E
R5
120E
R9
120E
R11
270E
R12
1K
CN2
SENSOR
R6
0E
R7
0E
PR1
R2 DNP
R3
100E
DNP
U2
INA333
R1
VIN-
VIN+
-V
+V
VO
R2
C4
0.1uF
R8
0E
OP
C5
DNP
C6
0.1uF
R10
DNP
C7
10uF/16V