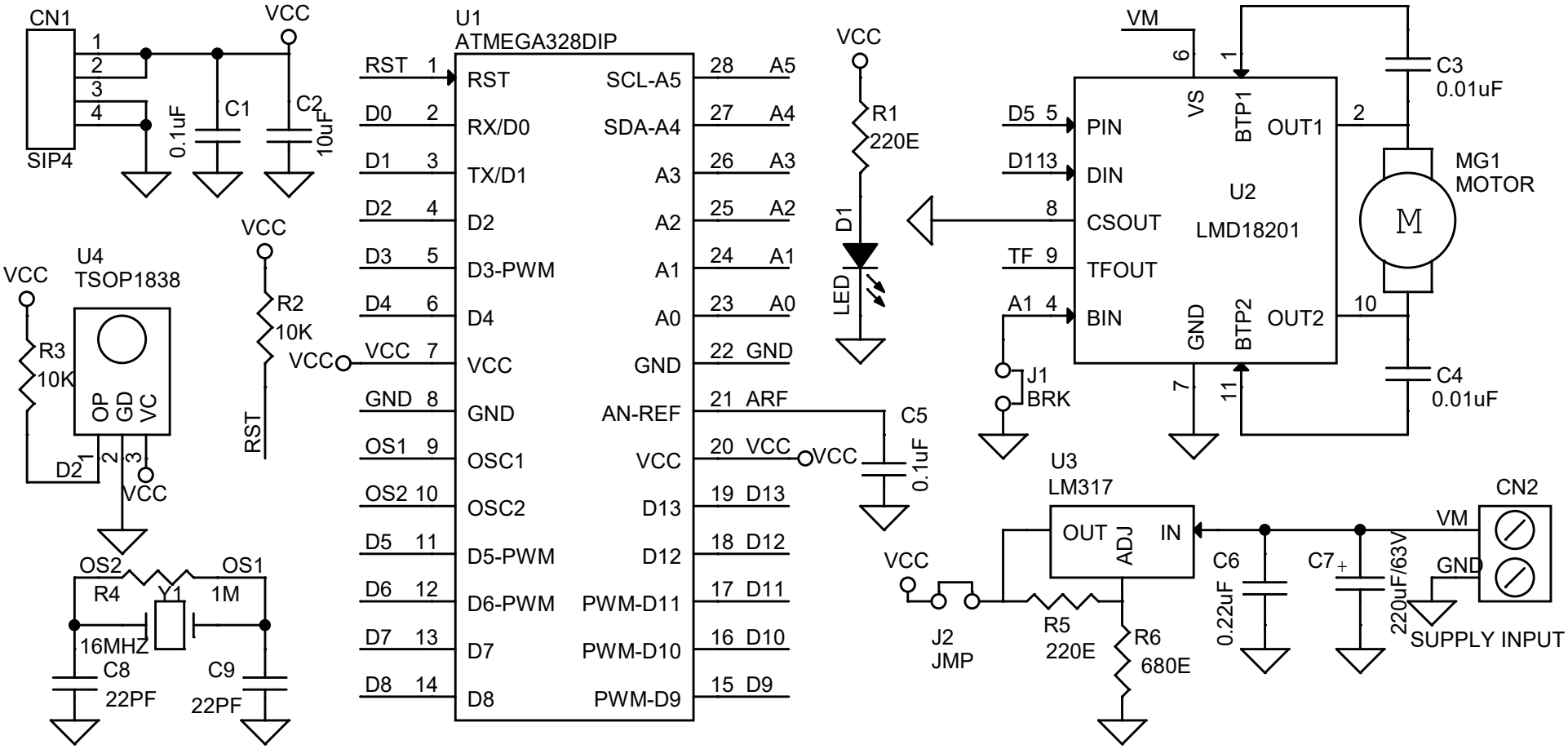
CN1
SIP4
VCC
C1
0.1uF
C2
10uF
U1
ATMEGA328DIP
RST 1
D0 2
D1 3
D2 4
D3 5
D4 6
VCC 7
GND 8
OS1 9
OS2 10
D5 11
D6 12
D7 13
D8 14
RST
RX/D0
TX/D1
D2
D3-PWM
D4
VCC
GND
OSC1
OSC2
D5-PWM
D6-PWM
D7
D8
SCL-A5
SDA-A4
A3
A2
A1
A0
GND
AN-REF
VCC
D13
D12
PWM-D11
PWM-D10
PWM-D9
28 A5
27 A4
26 A3
25 A2
24 A1
23 A0
22 GND
21 ARF
20 VCC
19 D13
18 D12
17 D11
16 D10
15 D9
U4
TSOP1838
R3
10K
OP
GD
VC
D2
R2
10K
RST
OS2
OS1
R4
Y1
1M
16MHZ
C8
22PF
C9
22PF
R1
220E
D1
LED
C5
0.1uF
VM
VS
BTP1
OUT1
PIN
DIN
CSOUT
TFOUT
BIN
GND
BTP2
OUT2
U2
LMD18201
D5 5
D113
TF 9
A1 4
J1
BRK
C3
0.01uF
C4
0.01uF
MG1
MOTOR
M
U3
LM317
OUT
ADJ
IN
J2
JMP
R5
220E
R6
680E
C6
0.22uF
C7
220uF/63V
CN2
VM
GND
SUPPLY INPUT