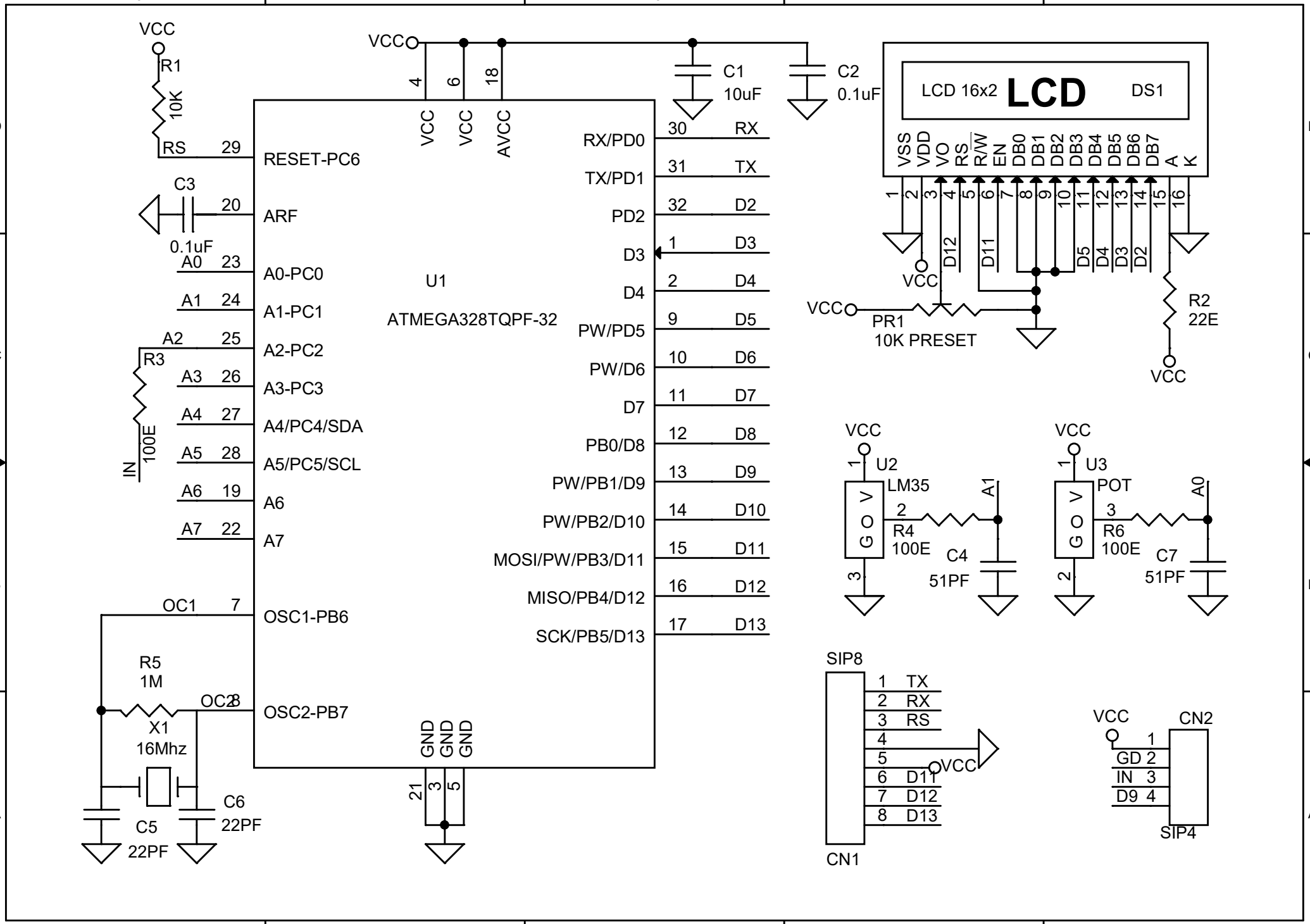
VCC
R1
10K
RS 29
RESET-PC6
C3
0.1uF
20
ARF
A0 23
A0-PC0
A1 24
A1-PC1
A2 25
A2-PC2
R3
100E
IN
A3 26
A3-PC3
A4 27
A4/PC4/SDA
A5 28
A5/PC5/SCL
A6 19
A6
A7 22
A7
OC1 7
OSC1-PB6
R5
1M
OC2 8
OSC2-PB7
X1
16Mhz
C5
22PF
C6
22PF
4
6
18
VCC
VCC
AVCC
GND
GND
GND
21
3
5
U1
ATMEGA328TQPF-32
RX/PD0 30 RX
TX/PD1 31 TX
PD2 32 D2
D3 1 D3
D4 2 D4
PW/PD5 9 D5
PW/D6 10 D6
D7 11 D7
PB0/D8 12 D8
PW/PB1/D9 13 D9
PW/PB2/D10 14 D10
MOSI/PW/PB3/D11 15 D11
MISO/PB4/D12 16 D12
SCK/PB5/D13 17 D13
C1
10uF
C2
0.1uF
LCD 16x2
LCD
DS1
VSS VDD VO RS R/W EN DB0 DB1 DB2 DB3 DB4 DB5 DB6 DB7 A K
1 2 3 4 5 6 7 8 9 10 11 12 13 14 15 16
D12
D11
D5 D4 D3 D2
VCC
PR1
10K PRESET
R2
22E
VCC
VCC
U2
LM35
G O V
1
2
3
R4
100E
A1
C4
51PF
VCC
U3
POT
G O V
1
3
2
R6
100E
A0
C7
51PF
SIP8
1 TX
2 RX
3 RS
4
5
6 D11
7 D12
8 D13
VCC
CN1
VCC
CN2
1
GD 2
IN 3
D9 4
SIP4