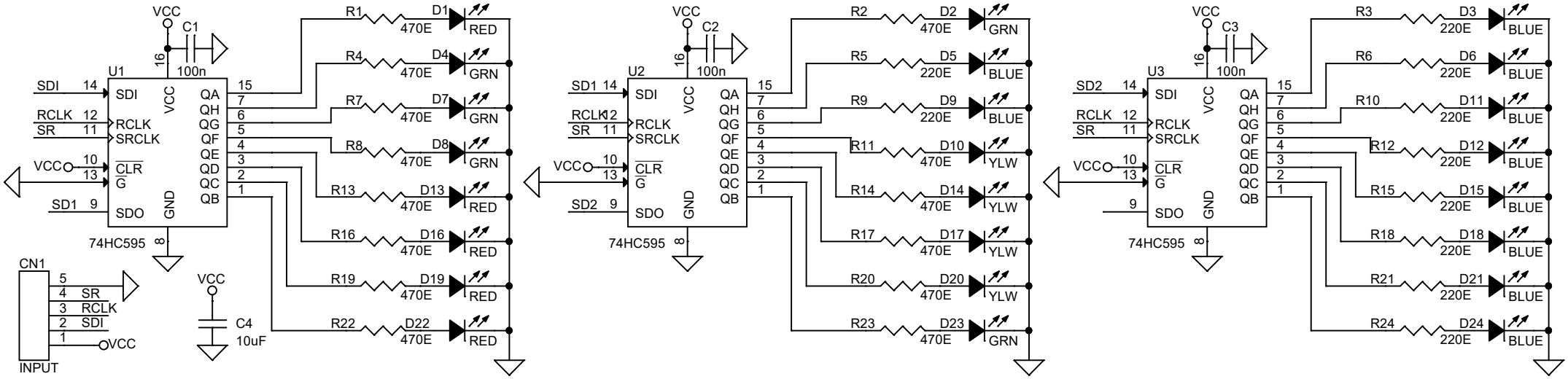
VCC
C1
100n
U1
SDI 14
RCLK 12
SR 11
VCC 10
13
SD1 9
SDI
RCLK
SRCLK
CLR
G
SDO
VCC
GND
QA
QH
QG
QF
QE
QD
QC
QB
74HC595
R1 470E D1 RED
R4 470E D4 GRN
R7 470E D7 GRN
R8 470E D8 GRN
R13 470E D13 RED
R16 470E D16 RED
R19 470E D19 RED
R22 470E D22 RED
CN1
5
4 SR
3 RCLK
2 SDI
1 VCC
INPUT
VCC
C4
10uF
VCC
C2
100n
U2
SD1 14
RCLK 12
SR 11
VCC 10
13
SD2 9
74HC595
R2 470E D2 GRN
R5 220E D5 BLUE
R9 220E D9 BLUE
R11 470E D10 YLW
R14 470E D14 YLW
R17 470E D17 YLW
R20 470E D20 YLW
R23 470E D23 GRN
VCC
C3
100n
U3
SD2 14
RCLK 12
SR 11
VCC 10
13
9
74HC595
R3 220E D3 BLUE
R6 220E D6 BLUE
R10 220E D11 BLUE
R12 220E D12 BLUE
R15 220E D15 BLUE
R18 220E D18 BLUE
R21 220E D21 BLUE
R24 220E D24 BLUE