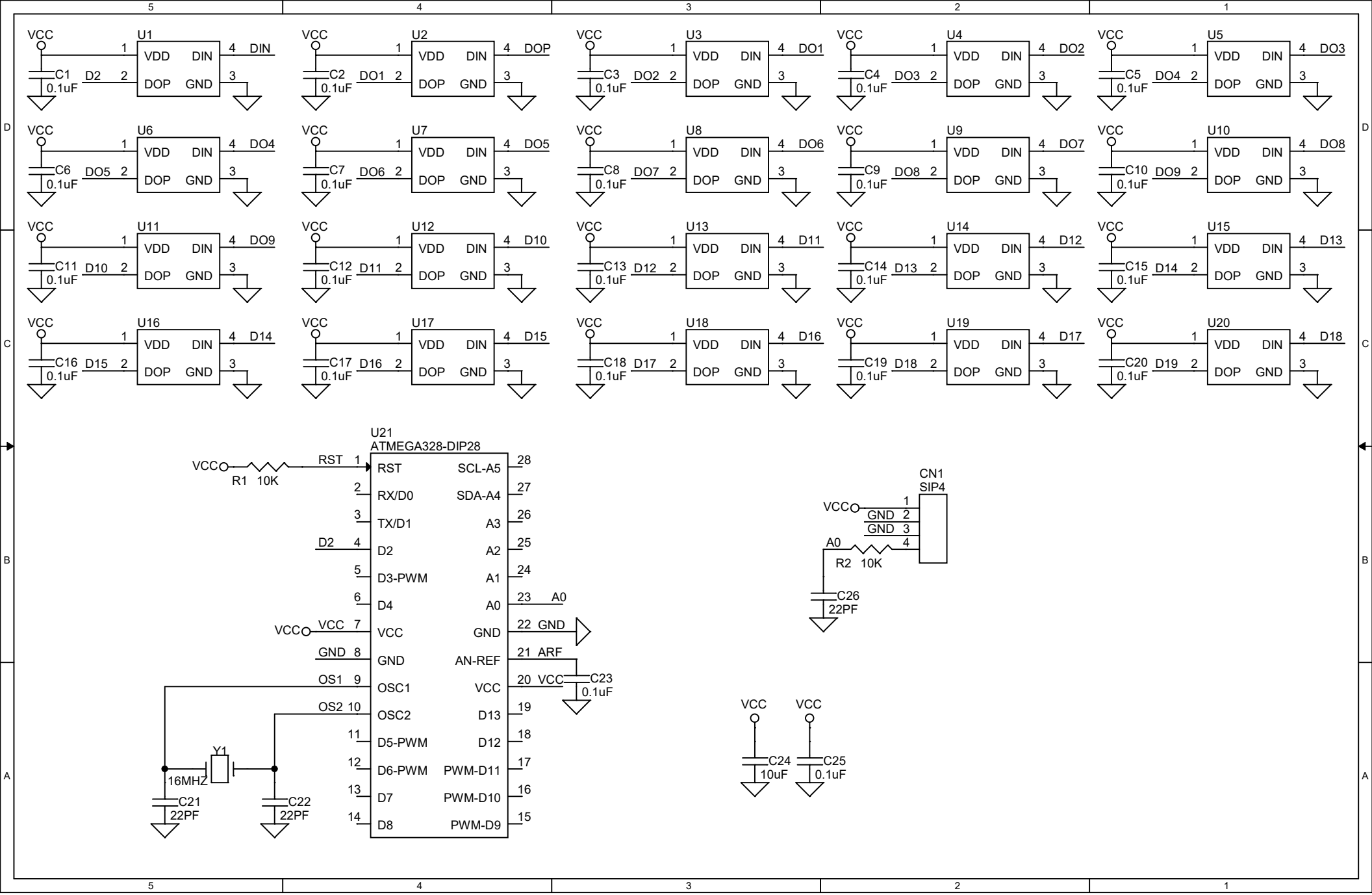
U1 VDD DIN DOP GND VCC C1 0.1uF D2 DIN
U2 VDD DIN DOP GND VCC C2 0.1uF DO1 DOP
U3 VDD DIN DOP GND VCC C3 0.1uF DO2 DO1
U4 VDD DIN DOP GND VCC C4 0.1uF DO3 DO2
U5 VDD DIN DOP GND VCC C5 0.1uF DO4 DO3
U6 VDD DIN DOP GND VCC C6 0.1uF DO5 DO4
U7 VDD DIN DOP GND VCC C7 0.1uF DO6 DO5
U8 VDD DIN DOP GND VCC C8 0.1uF DO7 DO6
U9 VDD DIN DOP GND VCC C9 0.1uF DO8 DO7
U10 VDD DIN DOP GND VCC C10 0.1uF DO9 DO8
U11 VDD DIN DOP GND VCC C11 0.1uF D10 DO9
U12 VDD DIN DOP GND VCC C12 0.1uF D11 D10
U13 VDD DIN DOP GND VCC C13 0.1uF D12 D11
U14 VDD DIN DOP GND VCC C14 0.1uF D13 D12
U15 VDD DIN DOP GND VCC C15 0.1uF D14 D13
U16 VDD DIN DOP GND VCC C16 0.1uF D15 D14
U17 VDD DIN DOP GND VCC C17 0.1uF D16 D15
U18 VDD DIN DOP GND VCC C18 0.1uF D17 D16
U19 VDD DIN DOP GND VCC C19 0.1uF D18 D17
U20 VDD DIN DOP GND VCC C20 0.1uF D19 D18
U21
ATMEGA328-DIP28
VCC R1 10K RST
RST RX/D0 TX/D1 D2 D3-PWM D4 VCC GND OSC1 OSC2 D5-PWM D6-PWM D7 D8
SCL-A5 SDA-A4 A3 A2 A1 A0 GND AN-REF VCC D13 D12 PWM-D11 PWM-D10 PWM-D9
A0 GND ARF VCC C23 0.1uF
OS1 OS2 Y1 16MHZ C21 22PF C22 22PF
CN1
SIP4
VCC GND GND A0 R2 10K C26 22PF
VCC VCC C24 10uF C25 0.1uF