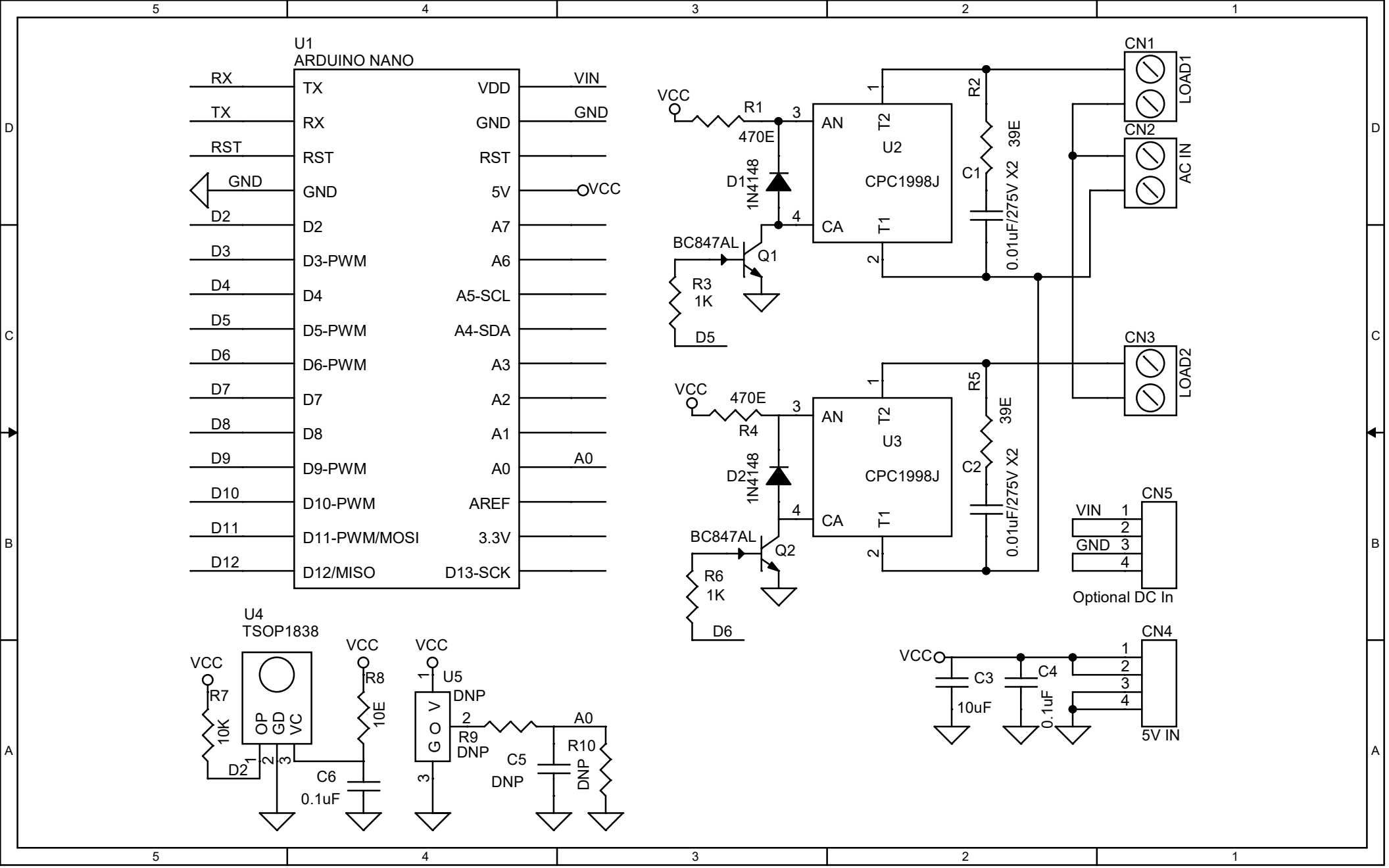
U1
ARDUINO NANO
RX
TX
RST
GND
D2
D3
D4
D5
D6
D7
D8
D9
D10
D11
D12
TX
RX
RST
GND
D2
D3-PWM
D4
D5-PWM
D6-PWM
D7
D8
D9-PWM
D10-PWM
D11-PWM/MOSI
D12/MISO
VDD
GND
RST
5V
A7
A6
A5-SCL
A4-SDA
A3
A2
A1
A0
AREF
3.3V
D13-SCK
VIN
GND
VCC
A0
VCC
R1
470E
D1
1N4148
BC847AL
Q1
R3
1K
D5
AN
T2
U2
CPC1998J
CA
T1
R2
C1
39E
0.01uF/275V X2
CN1
LOAD1
CN2
AC IN
CN3
LOAD2
VCC
470E
R4
D2
1N4148
BC847AL
Q2
R6
1K
D6
U3
CPC1998J
R5
C2
39E
0.01uF/275V X2
CN5
VIN
GND
Optional DC In
U4
TSOP1838
VCC
R7
10K
OP
GD
VC
D2
VCC
R8
10E
C6
0.1uF
VCC
U5
DNP
G O V
R9
DNP
A0
C5
DNP
R10
DNP
VCC
C3
10uF
C4
0.1uF
CN4
5V IN