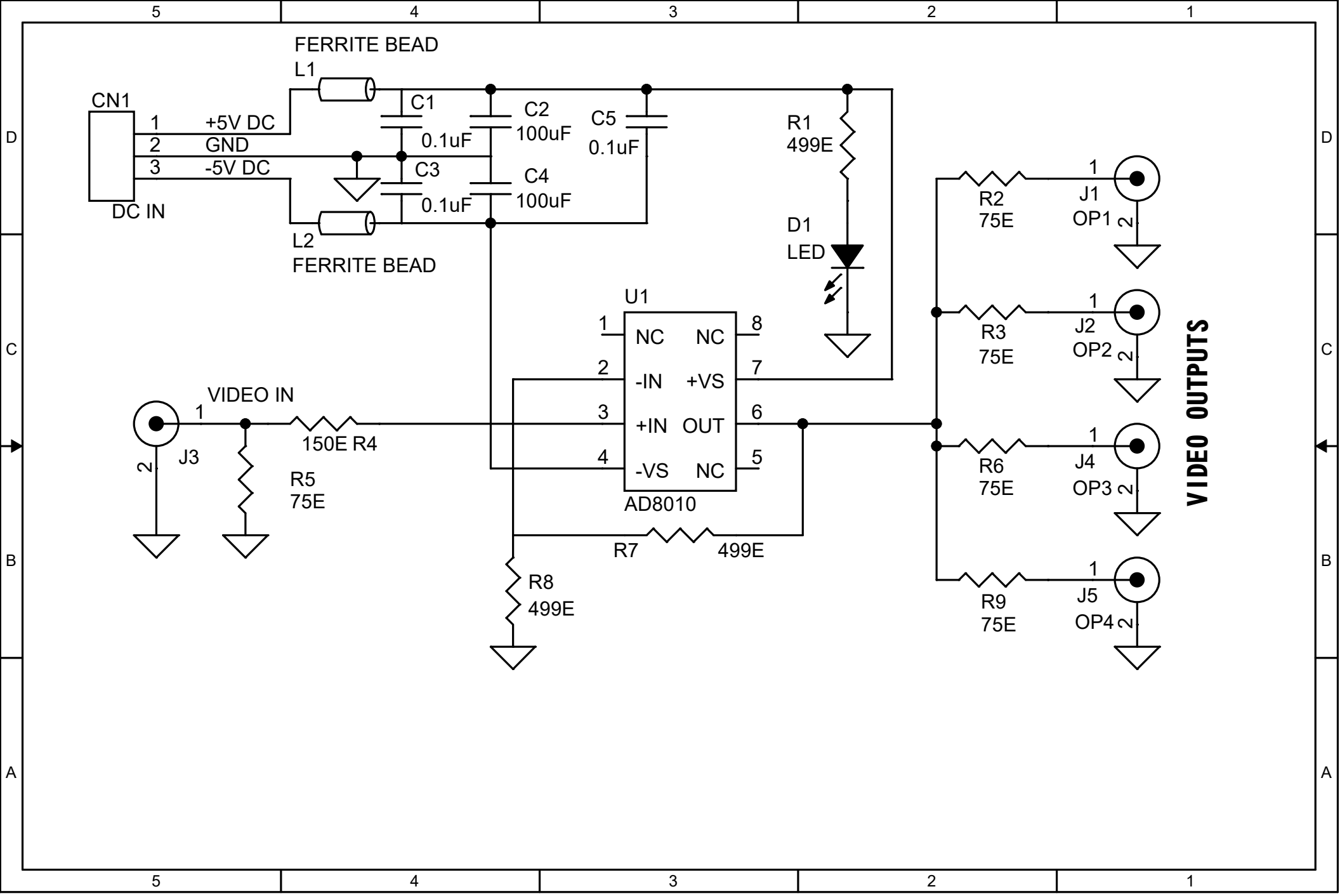
FERRITE BEAD
L1
CN1
1 +5V DC
2 GND
3 -5V DC
DC IN
C1
0.1uF
C2
100uF
C5
0.1uF
C3
0.1uF
C4
100uF
L2
FERRITE BEAD
R1
499E
D1
LED
U1
NC NC
-IN +VS
+IN OUT
-VS NC
AD8010
VIDEO IN
J3
150E R4
R5
75E
R7 499E
R8
499E
R2
75E
J1
OP1
R3
75E
J2
OP2
R6
75E
J4
OP3
R9
75E
J5
OP4
VIDEO OUTPUTS