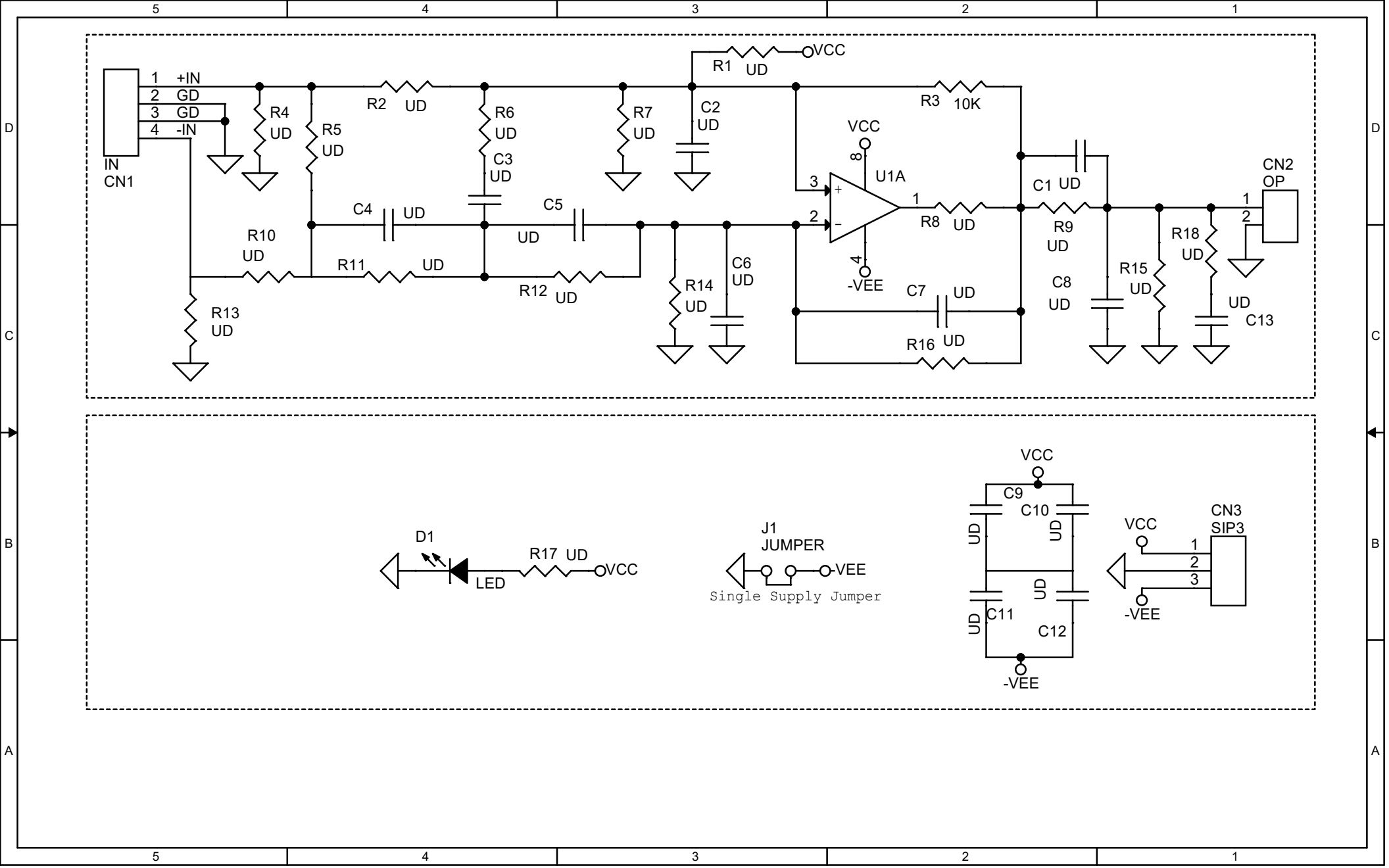
IN
CN1
1 +IN
2 GD
3 GD
4 -IN
R4
UD
R5
UD
R2 UD
R6
UD
C3
UD
R7
UD
R1 UD
VCC
C2
UD
R3 10K
VCC
8
U1A
3
2
1
4
-VEE
R8 UD
C1 UD
R9
UD
C8
UD
R15
UD
R18
UD
C13
CN2
OP
1
2
C4 UD
C5
UD
R10
UD
R11 UD
R12 UD
R13
UD
R14
UD
C6
UD
C7 UD
R16 UD
D1
LED
R17 UD
VCC
J1
JUMPER
-VEE
Single Supply Jumper
VCC
C9
C10
UD
UD
UD
C11
C12
UD
-VEE
VCC
CN3
SIP3
1
2
3
-VEE