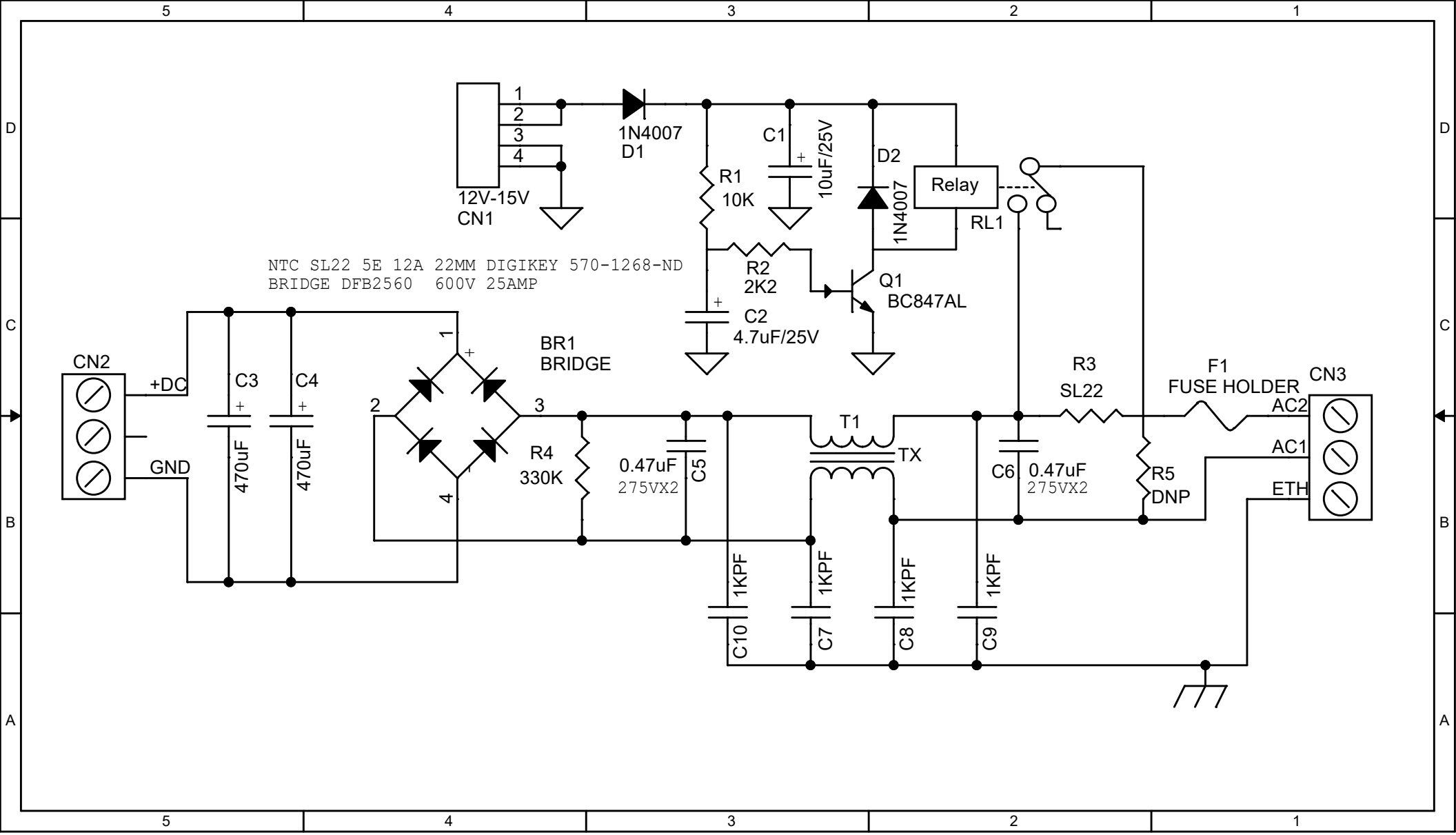
12V-15V
CN1
1
2
3
4
1N4007
D1
R1
10K
C1
10uF/25V
D2
1N4007
Relay
RL1
R2
2K2
Q1
BC847AL
C2
4.7uF/25V
NTC SL22 5E 12A 22MM DIGIKEY 570-1268-ND
BRIDGE DFB2560 600V 25AMP
CN2
+DC
GND
C3
470uF
C4
470uF
BR1
BRIDGE
R4
330K
0.47uF
275VX2
C5
T1
TX
C6
0.47uF
275VX2
R3
SL22
R5
DNP
F1
FUSE HOLDER
CN3
AC2
AC1
ETH
C10
1KPF
C7
1KPF
C8
1KPF
C9
1KPF