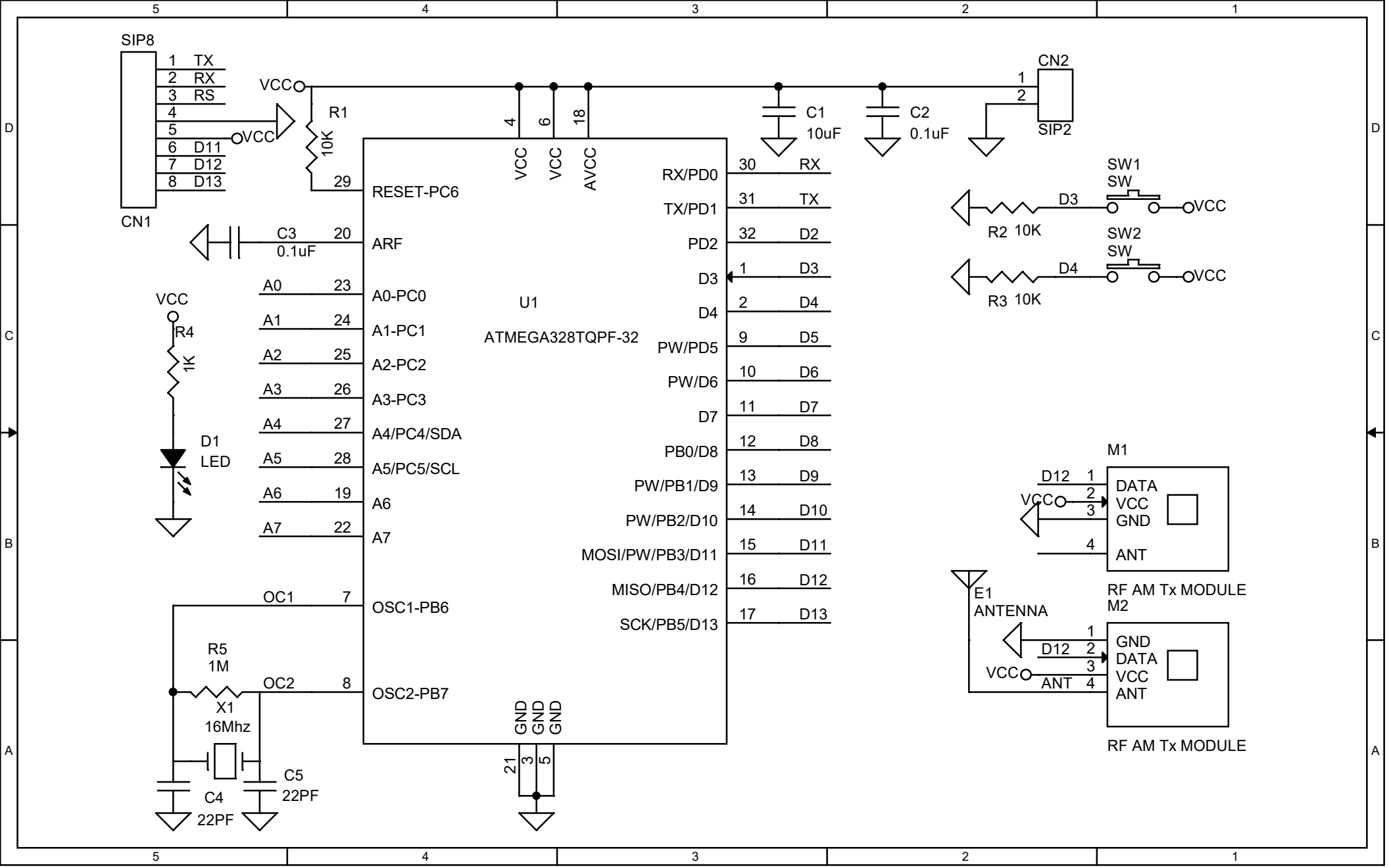
SIP8
1 TX
2 RX
3 RS
4
5
6 D11
7 D12
8 D13
CN1
VCC
R1
10K
C3
0.1uF
VCC
R4
1K
D1
LED
A0 23 A0-PC0
A1 24 A1-PC1
A2 25 A2-PC2
A3 26 A3-PC3
A4 27 A4/PC4/SDA
A5 28 A5/PC5/SCL
A6 19 A6
A7 22 A7
OC1 7 OSC1-PB6
OC2 8 OSC2-PB7
R5
1M
X1
16Mhz
C4
22PF
C5
22PF
4 VCC
6 VCC
18 AVCC
29 RESET-PC6
20 ARF
U1
ATMEGA328TQPF-32
GND 21
GND 3
GND 5
30 RX RX/PD0
31 TX TX/PD1
32 D2 PD2
1 D3 D3
2 D4 D4
9 D5 PW/PD5
10 D6 PW/D6
11 D7 D7
12 D8 PB0/D8
13 D9 PW/PB1/D9
14 D10 PW/PB2/D10
15 D11 MOSI/PW/PB3/D11
16 D12 MISO/PB4/D12
17 D13 SCK/PB5/D13
C1
10uF
C2
0.1uF
CN2
1
2
SIP2
SW1
SW
D3
R2 10K
VCC
SW2
SW
D4
R3 10K
VCC
M1
D12 1 DATA
VCC 2 VCC
3 GND
4 ANT
RF AM Tx MODULE
E1
ANTENNA
M2
1 GND
D12 2 DATA
VCC 3 VCC
ANT 4 ANT
RF AM Tx MODULE