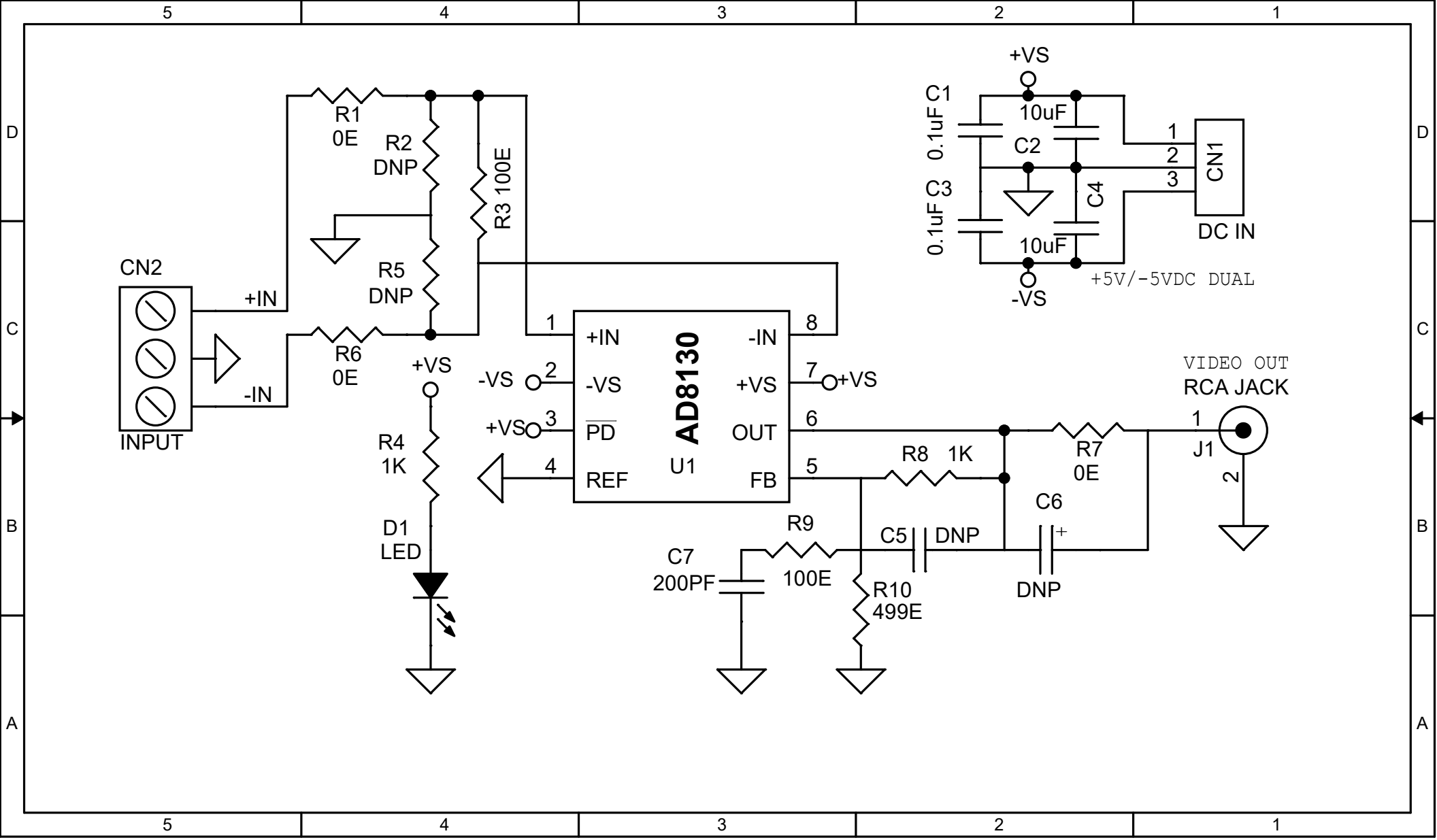
+VS
C1
0.1uF
10uF
C2
C3
0.1uF
C4
10uF
-VS
1
2
3
CN1
DC IN
+5V/-5VDC DUAL
R1
0E
R2
DNP
R3 100E
R5
DNP
R6
0E
CN2
+IN
-IN
INPUT
+VS
R4
1K
D1
LED
-VS
+VS
1
+IN
2
-VS
3
PD
4
REF
AD8130
U1
8
-IN
7
+VS
6
OUT
5
FB
+VS
R8 1K
R7
0E
VIDEO OUT
RCA JACK
1
J1
2
C6
R9
C5
DNP
C7
200PF
100E
R10
499E
DNP