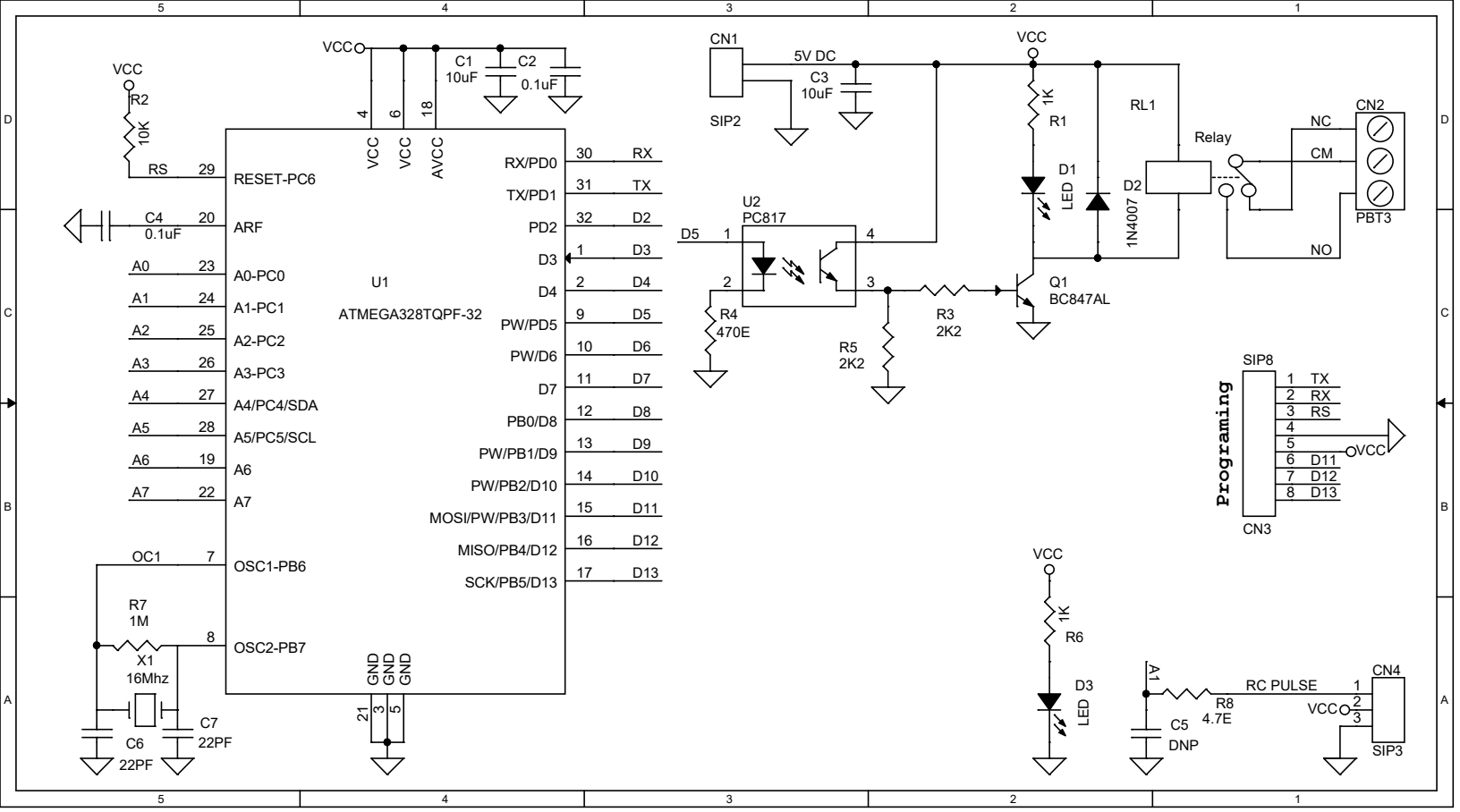
VCC
R2
10K
RS
29
RESET-PC6
C4
0.1uF
20
ARF
A0
23
A0-PC0
A1
24
A1-PC1
A2
25
A2-PC2
A3
26
A3-PC3
A4
27
A4/PC4/SDA
A5
28
A5/PC5/SCL
A6
19
A6
A7
22
A7
OC1
7
OSC1-PB6
R7
1M
8
OSC2-PB7
X1
16Mhz
C6
22PF
C7
22PF
VCC
C1
10uF
C2
0.1uF
4
6
18
VCC
VCC
AVCC
GND
GND
GND
21
3
5
U1
ATMEGA328TQPF-32
RX/PD0
30
RX
TX/PD1
31
TX
PD2
32
D2
D3
1
D3
D4
2
D4
PW/PD5
9
D5
PW/D6
10
D6
D7
11
D7
PB0/D8
12
D8
PW/PB1/D9
13
D9
PW/PB2/D10
14
D10
MOSI/PW/PB3/D11
15
D11
MISO/PB4/D12
16
D12
SCK/PB5/D13
17
D13
CN1
SIP2
5V DC
C3
10uF
VCC
1K
R1
D1
LED
RL1
D2
1N4007
Relay
CN2
NC
CM
NO
PBT3
U2
PC817
D5
1
2
4
3
R4
470E
R5
2K2
R3
2K2
Q1
BC847AL
SIP8
Programing
1 TX
2 RX
3 RS
4
5
VCC
6 D11
7 D12
8 D13
CN3
VCC
1K
R6
D3
LED
A1
R8
4.7E
C5
DNP
RC PULSE
VCC
CN4
1
2
3
SIP3