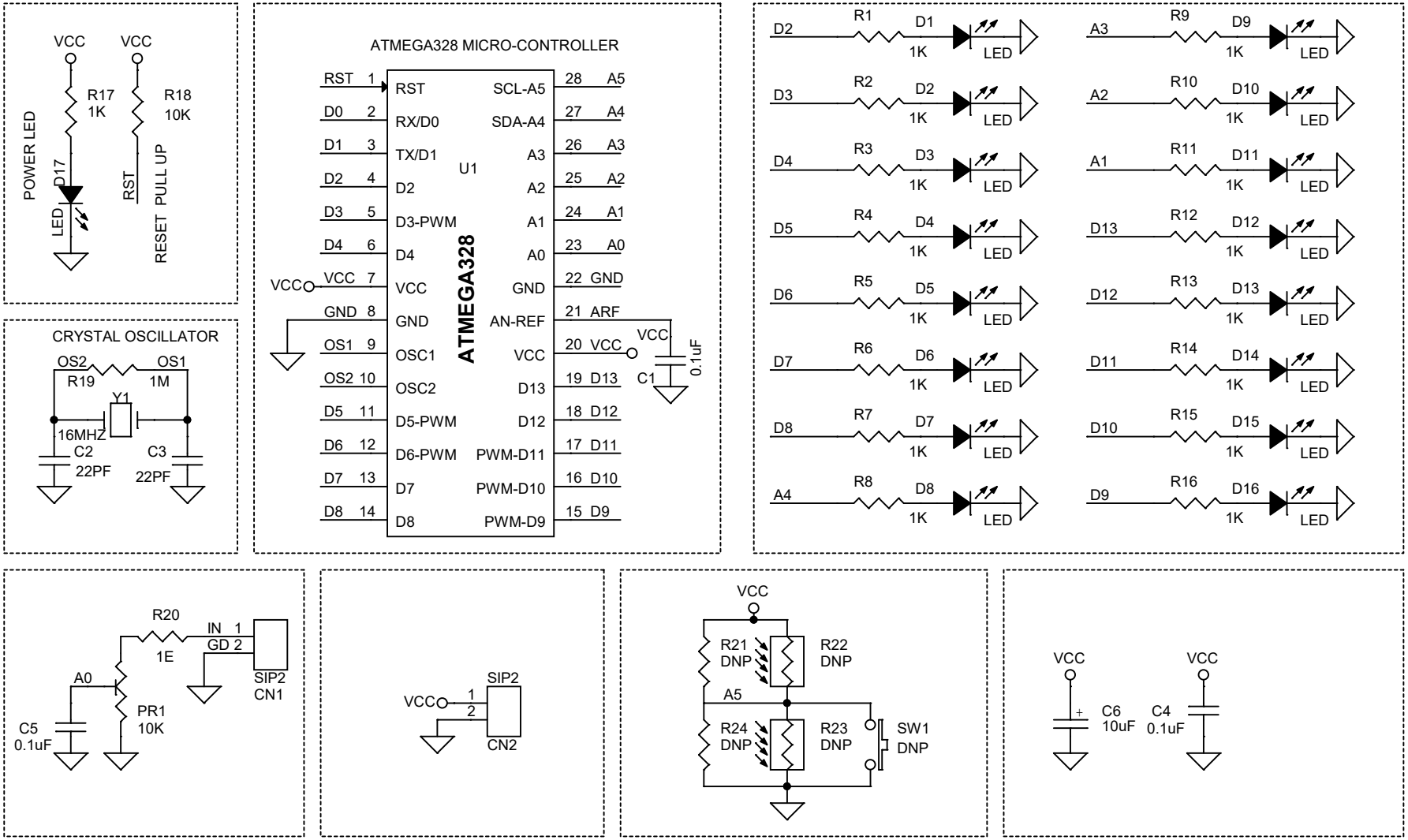
POWER LED
VCC
VCC
R17
1K
R18
10K
D17
LED
RST
RESET PULL UP
CRYSTAL OSCILLATOR
OS2
OS1
R19
1M
Y1
16MHZ
C2
22PF
C3
22PF
ATMEGA328 MICRO-CONTROLLER
U1
ATMEGA328
RST 1 RST
D0 2 RX/D0
D1 3 TX/D1
D2 4 D2
D3 5 D3-PWM
D4 6 D4
VCC 7 VCC
GND 8 GND
OS1 9 OSC1
OS2 10 OSC2
D5 11 D5-PWM
D6 12 D6-PWM
D7 13 D7
D8 14 D8
SCL-A5 28 A5
SDA-A4 27 A4
A3 26 A3
A2 25 A2
A1 24 A1
A0 23 A0
GND 22 GND
AN-REF 21 ARF
VCC 20 VCC
D13 19 D13
D12 18 D12
PWM-D11 17 D11
PWM-D10 16 D10
PWM-D9 15 D9
VCC
C1
0.1uF
D2 R1 D1 1K LED
D3 R2 D2 1K LED
D4 R3 D3 1K LED
D5 R4 D4 1K LED
D6 R5 D5 1K LED
D7 R6 D6 1K LED
D8 R7 D7 1K LED
A4 R8 D8 1K LED
A3 R9 D9 1K LED
A2 R10 D10 1K LED
A1 R11 D11 1K LED
D13 R12 D12 1K LED
D12 R13 D13 1K LED
D11 R14 D14 1K LED
D10 R15 D15 1K LED
D9 R16 D16 1K LED
R20
1E
IN 1
GD 2
SIP2
CN1
A0
PR1
10K
C5
0.1uF
VCC
1
2
SIP2
CN2
VCC
R21
DNP
R22
DNP
A5
R24
DNP
R23
DNP
SW1
DNP
VCC
C6
10uF
VCC
C4
0.1uF