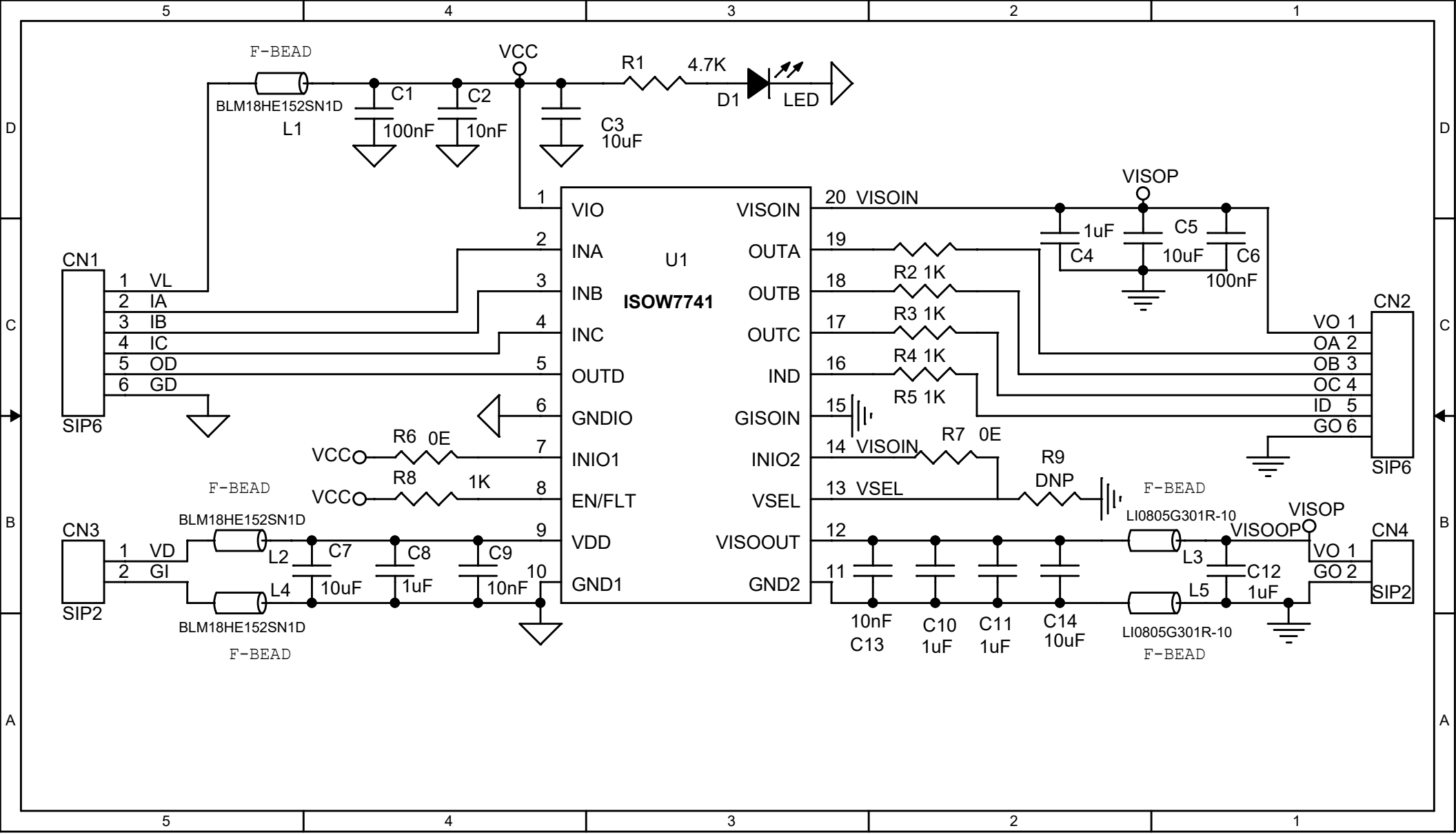
F-BEAD
BLM18HE152SN1D
L1
C1
100nF
C2
10nF
VCC
C3
10uF
R1
4.7K
D1
LED
CN1
SIP6
1 VL
2 IA
3 IB
4 IC
5 OD
6 GD
U1
ISOW7741
VIO
INA
INB
INC
OUTD
GNDIO
INIO1
EN/FLT
VDD
GND1
VISOIN
OUTA
OUTB
OUTC
IND
GISOIN
INIO2
VSEL
VISOOUT
GND2
20 VISOIN
19
18
17
16
15
14 VISOIN
13 VSEL
12
11
VISOP
C4
1uF
C5
10uF
C6
100nF
R2 1K
R3 1K
R4 1K
R5 1K
R6 0E
R7 0E
R8 1K
R9
DNP
CN2
SIP6
VO 1
OA 2
OB 3
OC 4
ID 5
GO 6
CN3
SIP2
1 VD
2 GI
L2
L4
C7
10uF
C8
1uF
C9
10nF
10nF
C13
C10
1uF
C11
1uF
C14
10uF
LI0805G301R-10
L3
L5
VISOOP
C12
1uF
CN4
SIP2
VO 1
GO 2