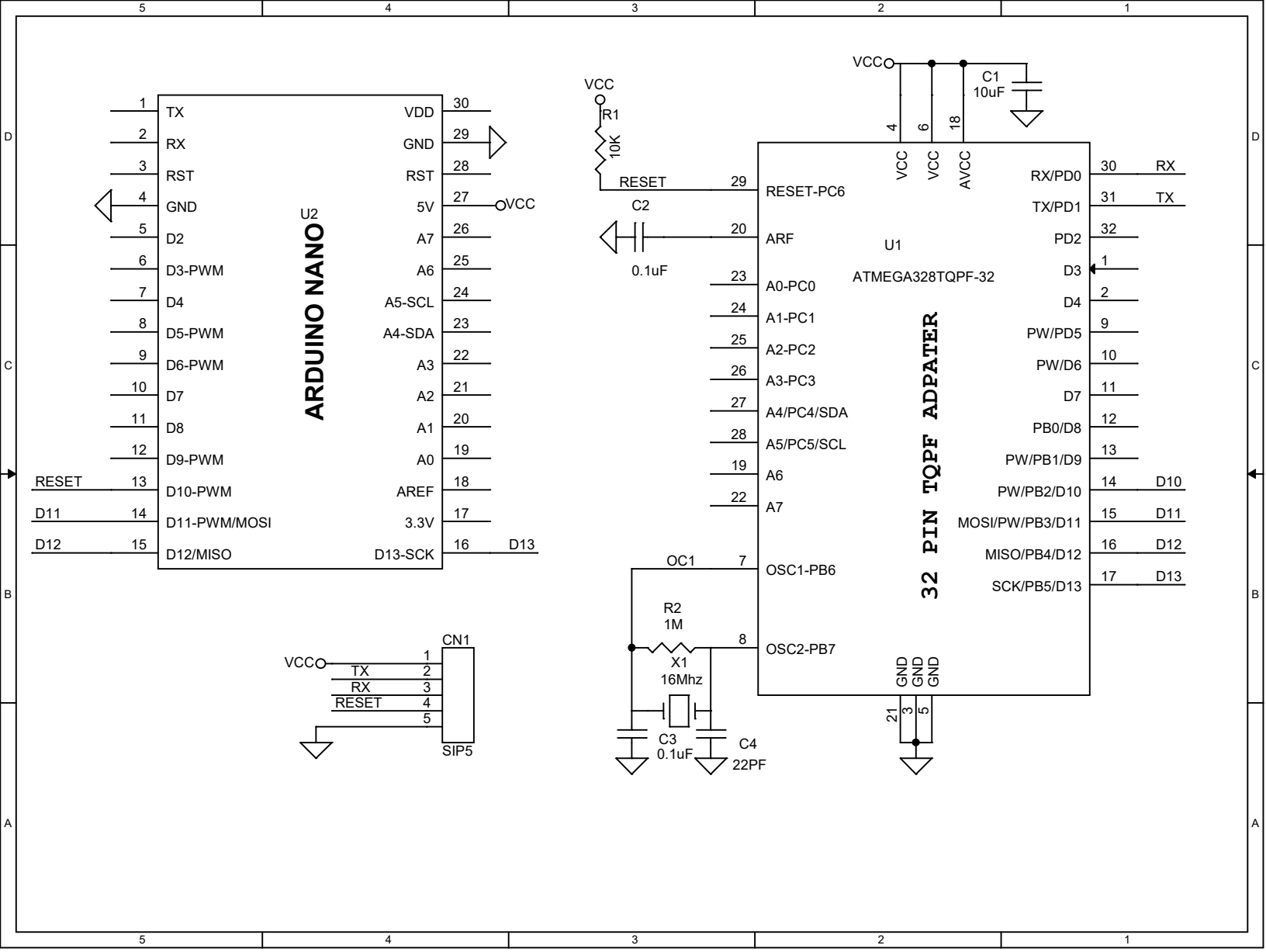
ARDUINO NANO
U2
TX
RX
RST
GND
D2
D3-PWM
D4
D5-PWM
D6-PWM
D7
D8
D9-PWM
D10-PWM
D11-PWM/MOSI
D12/MISO
VDD
GND
RST
5V
A7
A6
A5-SCL
A4-SDA
A3
A2
A1
A0
AREF
3.3V
D13-SCK
RESET
D11
D12
VCC
D13
R1
10K
C2
0.1uF
C1
10uF
U1
ATMEGA328TQPF-32
32 PIN TQPF ADPATER
RESET-PC6
ARF
A0-PC0
A1-PC1
A2-PC2
A3-PC3
A4/PC4/SDA
A5/PC5/SCL
A6
A7
OSC1-PB6
OSC2-PB7
VCC
AVCC
GND
RX/PD0
TX/PD1
PD2
D3
D4
PW/PD5
PW/D6
D7
PB0/D8
PW/PB1/D9
PW/PB2/D10
MOSI/PW/PB3/D11
MISO/PB4/D12
SCK/PB5/D13
RX
TX
D10
D11
D12
D13
OC1
R2
1M
X1
16Mhz
C3
0.1uF
C4
22PF
CN1
SIP5